# EASY RESCUE

EN Rescue pulley
IT Carrucola da soccorso
FR Poulie de secours
DE Rettungsseilrolle
ES Polea de auxilio
PT Polia-guia de socorro
SE Räddningsblock
NO Redningsblokk

**MADE IN ITALY**
**PATENTED**

CE 0333 — Conform to:
P.P.E. Regulation (EU) 2016/425
Personal Protective Equipment against falls from a height
**EN 795:2012-B**
**EN 12278:2007**

CE 13 1267 — Regulation (EU) 2016/424
Cableway installations
**EN 1909:2004**

IST23-2P656CT_rev.5 09-18


climbing technology
by Aludesign S.p.A. via Torchio 22
I 24034 Cisano B.sco BG ITALY
Central tel: +39 035 78 35 95
Central fax: +39 035 78 23 39
www.climbingtechnology.com


## 1 LEGEND

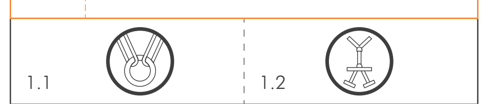

1.1 1.2

## 2 MARKING

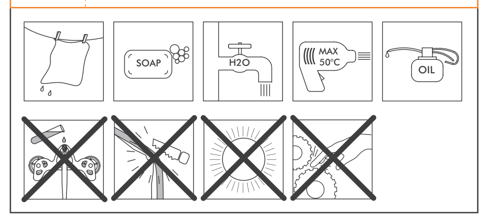


## 3 NOMENCLATURE OF PARTS / SYSTEM

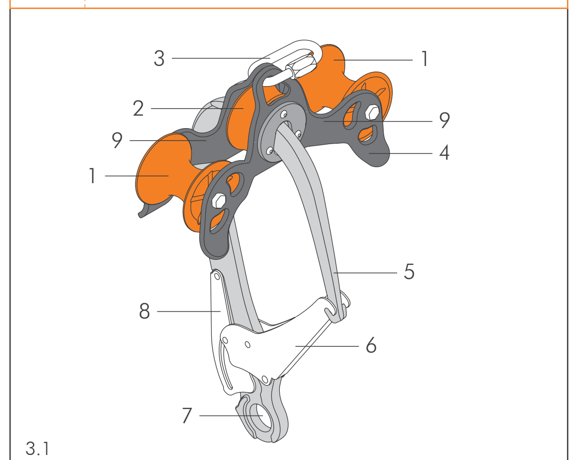

3.1

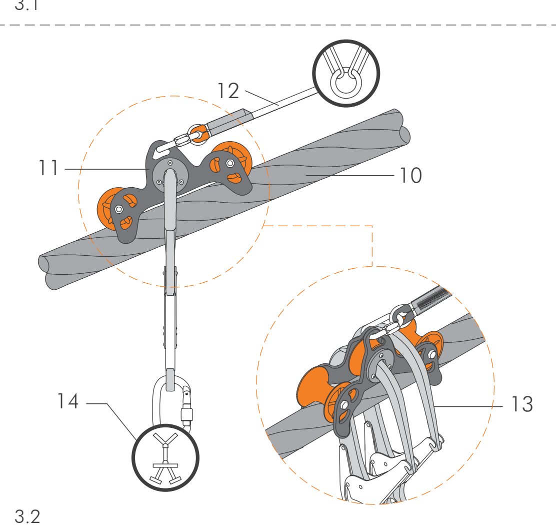

3.2

## 4 MARKING

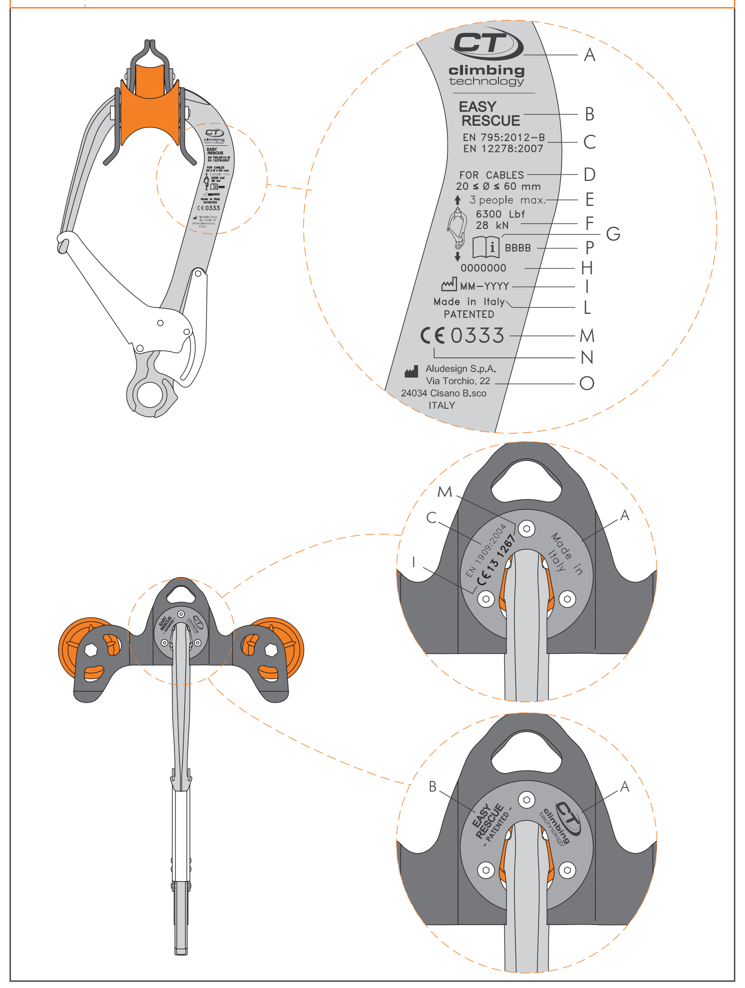


## 5 COMPATIBILITY

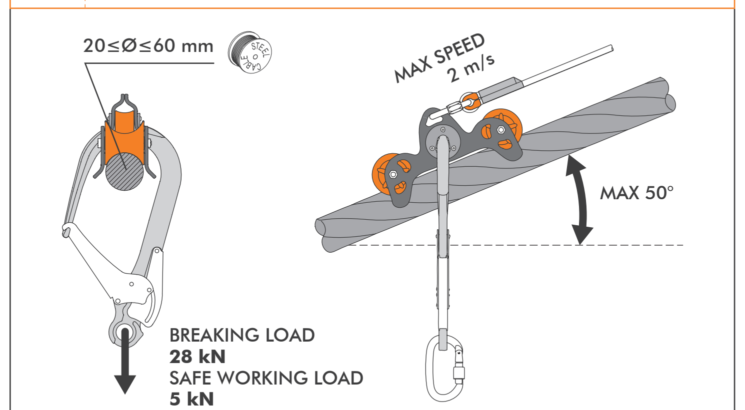


## 6 INSTALLATION ON THE CABLE

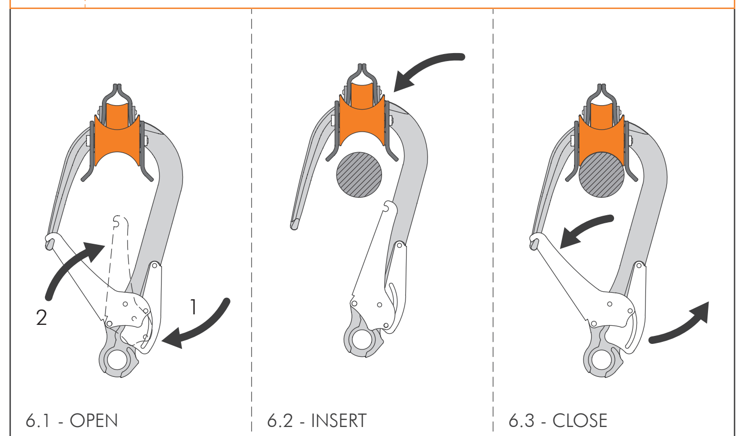

6.1 - OPEN 6.2 - INSERT 6.3 - CLOSE

## 9 TRACEABILITY

9.1 0000000 — individual serial number

9.2 MM - YYYY — month of manufacture / year of manufacture

## 7 RESCUER ACCESS ALONG THE CABLE

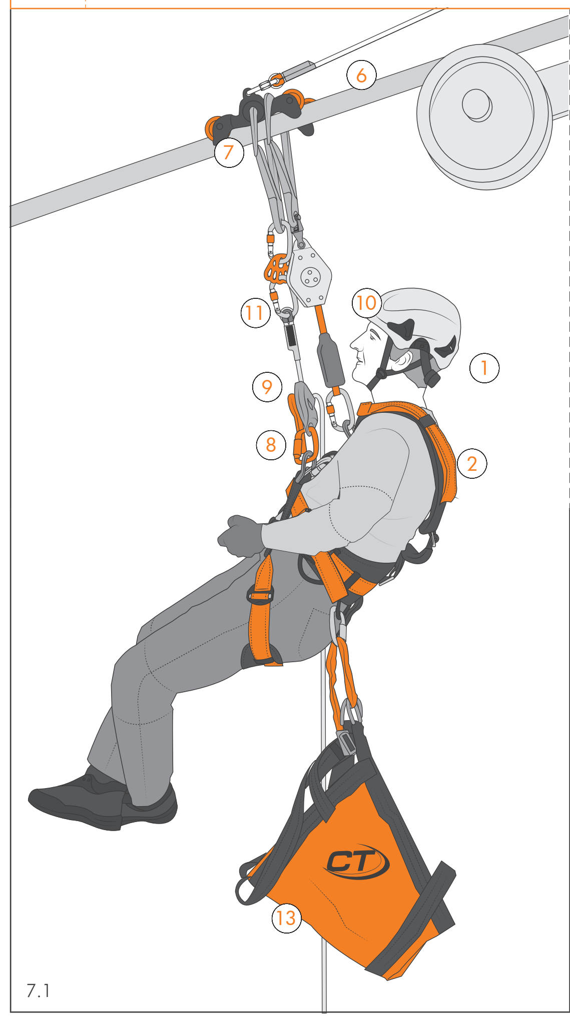

7.1

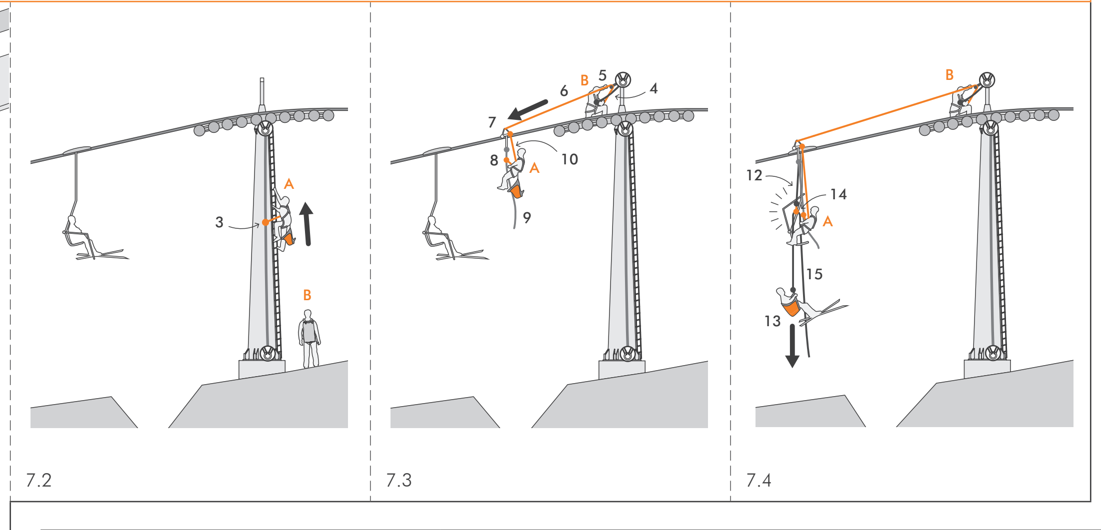

7.2 7.3 7.4

## 8 RESCUER ACCESS OVER THE GROUND

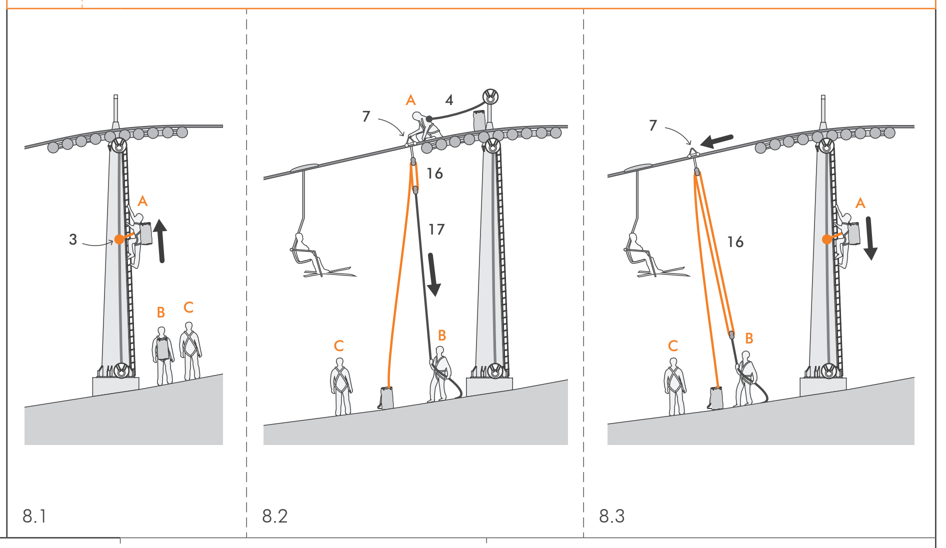

8.1 8.2 8.3

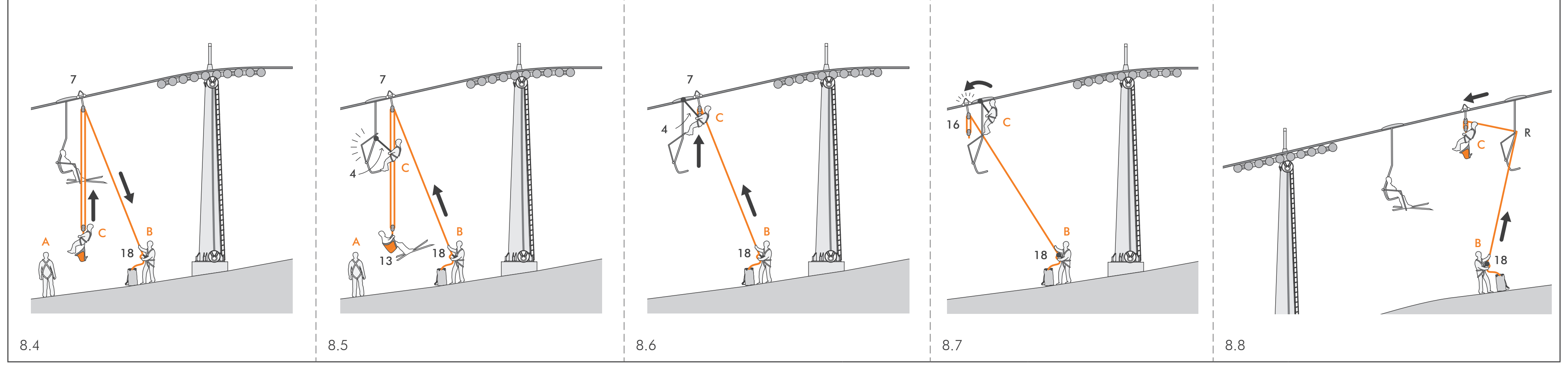

8.4 8.5 8.6 8.7 8.8

## ENGLISH

The instruction manual for this device consists of general and specific instructions, both must be carefully read and understood before use. **Attention!** This leaflet shows the specific instruction only.

SPECIFIC INSTRUCTIONS EN 795 / 12278 / 1909.
This note contains the information required for the proper use of the EASY RESCUE pulley in compliance with standards EN 795 (Anchor devices) / EN 12278 (Pulleys) / EN 1909 (Recovery and evacuation for cableway installations).

**1) NOMENCLATURE** (Fig. 3). Device: External pulley (1); Central pulley (2); Quick-link (3); Side-plate (4); Connector body (5); Lever (6); Anchor hole (7); Safety lever (8); Slot for safety self-locking connector (9). Cable sliding system EN 1909: Cable (10); EASY RESCUE (11); Fall arrest rope (12); Safety self-locking connector (13); User (14).

**2) MARKINGS.** The following information is found on the device (Fig. 4): A) Name of the manufacturer or the distributor; B) Product name; C) Number and year of the reference standard; D) Diameter of cables suitable for use with the device; E) Indication that the anchor is intended to be used for up to a maximum of three people; F) Maximum load guaranteed; G) Logo advising the user to read the instructions carefully before use; H) Individual serial number; I) Pictogram preceding month (MM) and year (YYYY) of production; L) Place of manufacture; M) 0333 - Number of the Body involved in the production control phase; N) CE Marking; O) Manufacturer; P) Batch Number.

**3) CHECKS.** Before every use check that: there are no signs of wear, cracks, corrosion or distortion; the closing system functions properly; there is no dirt present (e.g. sand); the external pulleys rotate freely; the hook rotates freely in relation to the side-plates; the side-plates do not move laterally onto the body of the hook; the screws are not loose. During every use: check that the lever and relative clamp close perfectly; the cable is fully positioned inside the pulleys; the pulley and the cable do not lean against or rub on sharp edges and/or abrasive materials.

**4) WARNINGS.** EASY RESCUE is designed for use on cables with a diameter of Ø 20÷60 mm and maximum inclination 50°. Breaking strength 28 kN, working load 5 kN, maximum speed permitted 2 m/s (Fig. 5). The device has 3 pulleys: during normal use only the two external pulleys come into operation; in the event that the device is subjected to excessive load, with relative strain on the side-plates, the central pulley will come into operation as a safety system. **Warning!** If the safety system comes into operation, stop using the pulley as soon as possible and replace it immediately. The device has been designed to be used in weather conditions that can normally be withstood by humans (temperature of use within -30°C and +40°C). In any case, be particularly cautious in certain weather conditions (e.g. ice or wet) that may affect the smoothness or stability of the pulleys. **Warning!** Be careful not to trap body parts (fingers, hair etc.) between the moving parts (pulleys) and the sliding cable. All the materials and treatments are hypoallergenic and do not cause skin irritation or sensitivity. Main materials: aluminium (hook body, side-plates); stainless steel (pins, levers); polyamide (pulleys). **Attention!** Do not apply loads on the connector lever.

**5) EN 795 SPECIFIC INSTRUCTIONS.** Any activity carried out at a height of more than two metres requires the use of Personal Protection Equipment (PPE) as a protection against the risk of a fall. Before accessing the work station, all the risk factors must be evaluated (environmental, concomitant, consequential).

**5.1 - Periodic check.** At least every 12 months (6 months for usage in the sea), a rigorous check of the device must be carried out by the manufacturer or expert staff expressly certified by the manufacturer. This frequency can vary depending on the frequency and intensity of usage. Performing periodic checks on a regular basis is essential to ensure the continued efficiency and durability of the device, on which the safety of the user depends. The results of the checks will be related on the appropriate form that is supplied with every device and that must accompany the device. **Warning!** If the form is missing, or illegible, do not use the device.
Device identification sheet (Fig. A): A) Trademark; B) Manufacturer; C) Product (type, model, code); D) User (company, name and address); E) Serial number / batch; F) Year of manufacture (last two figures of batch number); G) Purchase date; H) Date of first use; I) Expiry date; L) Reference standards; M) Accredited entity that performed the UE check; N) Accredited entity that controls production. **Device periodic check sheet (Fig. B):** O) Date; P) Reason for check: periodic check or additional check; Q) Name and signature of the person responsible for checking ; R) Notes (defects found, repairs performed or other relevant information); S) Check results: device fit for use, device unfit for use or device to be checked; T) Date of next check.

**5.2 - Specific warnings.** Before every usage, it is compulsory to: check that the system is correctly assembled and that all the components can operate without interfering with one another; ensure that all the devices display the correct standard reference and are in perfect working order; ensure that the maintenance documents of every device are updated correctly; carefully consider the safest access way, be suitably equipped and have a rescue plan to recover an operator in difficulty; check, in a fall arrest system, the free space required below the user in the workplace, so that in case of a fall there is no collision with the ground nor the presence of other obstacles in the path of the fall. During every use, it is compulsory to: to make sure that the device or the anchor point are always correctly positioned and that the work is carried out in such as way as to reduce the risk and the fall height to a minimum, in order to ensure the safety of the operator. **Warning!** Always bear in mind the length of the devices used.

**5.3 - Installation.** The anchor devices must be installed by qualified persons or organisations. To connect the Easy Rescue to the cable (Fig. 6) carry out the following operations: open the connector by first squeezing the safety lever (1) and then pushing the opening lever inwards (2) (Fig. 6.1); insert the pulley on the cable, making sure that the cable is correctly placed in the groove of the pulleys (Fig. 6.2); close the connector by releasing the levers (Fig. 6.3). To stabilise the anchor, connect the apparatus using a rope connected to the quick-link and a second anchor using connectors (EN 362) in order to adjust the position (Fig. 3.2). Before using the device, check it is correctly installed by carrying out some tests by hand: the device or its components should not move in relation to the cable. To connect the fall protection system only use a EN 362 certified connector attached in the anchor hole (Fig. 3.2). **Attention!** Always check that all the levers of the connectors present in the system are closed and locked.According to the type of system and apparatus in use, check which point of attachment to the harness is required, since full body harnesses are the only body containment devices which can be used in a fall arrest system. **Warning!** If the device's marking is not easily accessible after installation, affix an additional marking near the anchor.

**5.4 - Instructions for use.** The anchor device is intended for maximum use by three persons at a time. If the device is used as an anchor in anti-fall system, always use a device that limits the maximum dynamic force exerted on the user during a possible fall arrest to a maximum of 6 kN (e.g. EN 360 retractable fall arrester - Fig. 7.1). It is recommended to place a mark on the device indicating the date of the last check carried out and the next to be carried out. The anchor device is only intended for use with anti-fall protection devices, not for lifting gear.

6) SPECIFIC INSTRUCTIONS EN 1909.
uring all rescue operations, belaying must always be achievable using a safety system hooked to the cable, upstream of the pulley (Fig. 7.1).

**6.1 - Installation on the cable.** Connect the safety system to the cable. Connect the Easy Rescue to the abdominal ring (EN 813) of the harness using a cow's tail and a connector attached to the anchor hole. Connect the Easy Rescue to the cable (Fig. 6): open the connector by first squeezing the safety lever (1) and then pushing the opening lever inwards (2) (Fig. 6.1); insert the pulley onto the cable, making sure that the cable is correctly positioned in the groove of the pulleys (Fig. 6.2); close the connector by releasing the levers (Fig. 6.3). Tension the system without knocks or jumps, making sure that all the components (especially the connectors) work in the right direction. **Attention!** Always check that all the levers of the components present in the system are closed and locked. Connect the speed control and stopping rope using a connector in the quick-link of the Easy Rescue. To improve sliding on the cable and decrease the wear and tear of the self-locking connector, it is advised to place the self-locking connector in the dedicated slot (Fig. 8).

**6.2 - Instructions for use.** Adjust movement speed on the cable and any carry out stops using a rope controlled by a braking device (belay or rappel device). Maximum speed permitted 2 m/s. **Attention!** Any impact against an obstacle can cause serious injury, even death.

**6.3 - Evacution methods.** The evacuation of a ski lift can take place in one of two ways, which depend of the type of system (chair lift, cable car) and on the configuration of the underlying terrain: 1) rescuer access along the cable; 2) rescuer access over the ground.

**6.3.1 / Rescuer access along the cable** (Fig. 7). **1)** Operators A and B, wearing the helmet (1) and the complete harness (2), climb up the pylon uphill from the chair/cabin from which people are to be evacuated, each protecting themselves with a fall arrester device (3) (Fig. 7.2). **2)** At the top of the pylon, operators A and B protect themselves with work positioning lanyards (4). Operator B creates an anchor point on the structure of the pylon to which he connects a self-braking descender (5) into which he inserts the command rope (6), connected to the Easy Rescue (7). Operator A fits the rescue pulley onto the cable and attaches himself to it using a second self-braking descender (8) on the descent rope (9). In addition, the operator connects a retractable type fall arrester (10) between the chest ring of the harness and the lift cable, placing it in the apposite slot of the rescue pulley. Now operator B can start lowering. Operator B lowers A down along the cable, using the command rope, until he reaches the first chair (Fig. 7.3). **3)** Operator A sets up, on a multi-anchor anchor plate (11) connected to the rescue pulley, an adjustable sling with loops (12) and lowers himself, using his own self-braking descender (8), until he reaches the chair. **4)** Operator A fits each of the people to be rescued with evacuation triangles (13) and secures them to the chairlift. Operator A connects to the lowest loop of the looped sling (12) a self-braking descender (14) into which he inserts the rescue rope (15). He can then lift the chair's safety bar, connects the rescue rope to the evacuation triangle (13) of the first person to be rescued and disconnects them from the chairlift and lowers them to the ground using the self-braking descender (14) (Fig. 7.4). **5)** This procedure is repeated until the chairlift has been completely evacuated.

**6.3.2 / Rescuer access over the ground** (Fig. 8). **1)** Operator A climbs the pylon uphill from the above the chair from which people are to be evacuated, protecting himself with a fall arrester device (3) (Fig. 8.1). **2)** When he reaches the top of the pylon, A makes himself safe with a positioning lanyard (4). A attaches onto the cable running downhill from the pylon an Easy Rescue (7), under which a haul system (16) is attached and he holds the pulley in position. Operator B, who stands at the foot of the pylon, uses an additional rope (17) passed through the pulley to pull the haul system down to the ground (Fig. 8.2). **3)** Operator B lets the pulley assembly slide down the cable until the pulley rests against the first chair along the cable. Operator A climbs down off the pylon (Fig. 8.3). **4)** Operator C connects himself to the haul system and B winches him up until he reaches the chairlift, taking in the rope through a self-braking descender (8) (Fig. 8.4). **5)** Operator C attaches himself to the chairlift using a positioning lanyard (4) and fits each of the people to be rescued with evacuation triangles (13) and secures them to the chairlift. He can then lift the chair's safety bar, disconnects himself from the haul system, connects the haul system to the evacuation triangle of the first person to be rescued and disconnects them from the chairlift. Operator B on the ground winches the person upwards so that they are lifted off the seat and lowers them to the ground using the self-braking descender (18). This procedure is repeated until the chairlift has been completely evacuated (Fig. 8.5). **Moving to the next car. 6)** Operator C reconnects himself to the haul system (16) and detaches the positioning lanyard (4). Operator B winches up C until he reaches the cable and connects himself to it with the positioning lanyard (4) (Fig. 8.6). **7)** C moves Easy Rescue and positions it on the downhill side of the chair and attaches himself to the haul system (Fig. 8.7). **8)** Operator B moves downhill of the chair so that the rope runs around the arm of the chair which acts as a pulley (R). C detaches the positioning lanyard and hangs on the haul system. Operator B lets Easy Rescue from which C is hanging slide down the cable using the self-braking descender (18), until it reaches the next chair along the cable (Fig. 8.8).

**7) LEGEND.** Anchor (Fig. 1.1); User (Fig. 1.2).

## ITALIANO

Le istruzioni d'uso di questo dispositivo sono costituite da un'istruzione generale e da una specifica ed entrambe devono essere lette attentamente prima dell'utilizzo. **Attenzione!** Questo foglio costituisce solo l'istruzione specifica.

ISTRUZIONI SPECIFICHE EN 795 / 12278 / 1909. Questa nota contiene le informazioni necessarie per un utilizzo corretto della carrucola da soccorso EASY RESCUE conforme alle normative EN 795 (Dispositivi di ancoraggio) / EN 12278 (Pulegge) / EN 1909 (Recupero e salvataggio per impianti a fune).

**1) NOMENCLATURA** (Fig. 3). Dispositivo: 1) Puleggia esterna; 2) Puleggia centrale; 3) Maglia rapida; 4) Guancia; 5) Corpo gancio; 6) Leva; 7) Foro di ancoraggio; 8) Leva di sicurezza; 9) Sede alloggiamento connettore auto-assicurazione. Sistema di scorrimento su cavo EN 1909: 10) Cavo; 11) Easy Rescue; 12) Corda di calata e arresto; 13) Connettore per auto-assicurazione; 14) Utilizzatore.

**2) MARCATURA.** Sull'attrezzo sono riportate le seguenti indicazioni (Fig. 4): A) Nome del costruttore o del responsabile dell'immissione sul mercato; B) Nome del prodotto; C) Numero e anno delle norme di riferimento; D) Diametro di cavi che è possibile utilizzare; E) Indicazione che si tratta di ancoraggio per l'uso di massimo tre persone; F) Carico massimo garantito; G) Logo che avvisa l'utente di leggere attentamente le istruzioni prima dell'utilizzo; H) Numero di serie individuale; I) Pittogramma che precede mese (MM) e anno (YYYY) di fabbricazione; L) Luogo di fabbricazione; M) 0333 - Numero dell'organismo che interviene durante la fase di controllo della produzione; N) Marchio CE; O) Fabbricante; P) Numero di lotto.

**3) CONTROLLI.** Prima di ogni utilizzo verificare che: non vi siano segni di usura, fessurazioni, corrosioni o deformazioni; il sistema di chiusura funzioni correttamente; non vi sia presenza di sporco (es. sabbia); le pulegge esterne ruotino liberamente; il gancio ruoti liberamente rispetto alle guance; le guance non si scostino lateralmente sul corpo del gancio; le viti non siano allentate. Durante ogni utilizzo: controllare la perfetta chiusura della leva e il relativo bloccaggio; il cavo sia ben posizionato all'interno delle pulegge; evitare che la carrucola e il cavo appoggino o sfreghino su parti taglienti e/o materiali abrasivi.

**4) AVVERTENZE.** Easy Rescue è progettato per un utilizzo su cavi Ø 20÷60 mm e con inclinazione massima di 50°. Carico di rottura 28 kN, carico di lavoro 5 kN, massima velocità consentita 2 m/s (Fig. 5). Il dispositivo presenta tre pulegge: durante l'utilizzo normale entrano in funzione solo le due pulegge esterne, nel caso in cui il dispositivo venga sottoposto ad un carico eccessivo, con relativa deformazione delle guance, entrerà in funzione anche la puleggia centrale come sistema di sicurezza. **Attenzione!** Nel caso in cui entri in funzione il sistema di sicurezza, terminare appena possibile l'uso della carrucola e provvedere alla sua immediata sostituzione. Il dispositivo è stato studiato per essere impiegato nelle condizioni climatiche normalmente sopportate dall'uomo (temperatura d'utilizzo compresa fra -30°C e +40°C). In ogni caso prestare attenzione a particolari condizioni climatiche (es. ghiaccio o bagnato) che possono influenzare la scorrevolezza o la stabilità delle pulegge. **Attenzione!** Prestare particolare cura a non incastrare parti del corpo (dita, capelli…) tra le parti mobili (pulegge) e il cavo di scorrimento. Tutti i materiali e trattamenti sono antiallergici, non causano irritazioni o sensibilizzazione della pelle. Materiali principali: alluminio (corpo gancio, guance); acciaio inox (perni, leve); poliammide (pulegge). **Attenzione!** Evitare di applicare carichi sulla leva del connettore.

**5) ISTRUZIONI SPECIFICHE EN 795.** Qualsiasi attività svolta oltre i due metri di altezza presuppone l'impiego di Dispositivi di Protezione Individuale (DPI) contro il rischio di caduta. Prima di accedere alla postazione di lavoro bisogna considerare tutti i fattori di rischio (ambientali, concomitanti, consequenziali).

**5.1 - Controllo periodico**. Almeno ogni 12 mesi (6 mesi per impieghi in mare) è indispensabile un controllo approfondito del dispositivo da parte del costruttore o di personale competente espressamente abilitato dal costruttore stesso. Questa frequenza può essere variata in funzione della frequenza e dell'intensità di utilizzo. L'esecuzione dei controlli periodici regolari è indispensabile per garantire la continua efficienza e durabilità del dispositivo, da cui dipende la sicurezza dell'utilizzatore. I risultati dei controlli saranno riportati sull'apposita scheda che corredа e deve accompagnare ogni dispositivo. **Attenzione!** In mancanza della scheda, o se illeggibile, astenersi dall'utilizzo. **Scheda di identificazione del dispositivo (Fig. A):** A) Marchio commerciale; B) Produttore; C) Prodotto (tipo, modello, codice); D) Utente (società, nome e indirizzo); E) Numero di serie / lotto; F) Anno di produzione (ultime due cifre del numero di lotto); G) Data di acquisto; H) Data del primo utilizzo; I) Data di scadenza; L) Norme di riferimento; M) Ente notificato che ha effettuato l'esame UE; N) Ente notificato che controlla la produzione. **Scheda di controllo periodico del dispositivo (Fig. B):** O) Data; P) Motivo del controllo: controllo periodico o controllo eccezionale; Q) Nome e firma del responsabile del controllo; R) Annotazioni (difetti rilevati, riparazioni effettuate o altre informazioni pertinenti); S) Esito del controllo: dispositivo idoneo all'uso, dispositivo non idoneo all'uso o dispositivo da verificare; T) Data del controllo successivo.

**5.2 - Avvertenze specifiche.** Prima di ogni utilizzo è necessario: assicurarsi che tutti i dispositivi riportino la corretta referenza normativa e siano in perfetto stato di funzionamento; assicurarsi che le schede di manutenzione di ogni dispositivo siano correttamente aggiornate; avere ponderato con attenzione la via di accesso più sicura, essersi equipaggiati adeguatamente ed avere previsto una procedura di soccorso per il recupero dell'operatore in difficoltà; verificare, in un sistema di arresto caduta, lo spazio libero richiesto sotto l'utilizzatore sul luogo di lavoro, in modo che, in caso di caduta, non vi sia collisione con il suolo né presenza di altri ostacoli sulla traiettoria della caduta. Durante ogni utilizzo è necessario: per la sicurezza dell'operatore, che il dispositivo o il punto di ancoraggio siano sempre correttamente posizionati e che il lavoro sia effettuato in modo da ridurre al minimo il rischio e l'altezza di caduta. **Attenzione!** Tenere sempre in considerazione la lunghezza dei dispositivi utilizzati.

**5.3 - Installazione.** I dispositivi di ancoraggio devono essere istallati da persone o organizzazioni competenti. Per collegare Easy Rescue al cavo (Fig. 6) eseguire le seguenti operazioni: aprire il connettore agendo prima sulla leva di sicurezza (1) e poi sulla leva di apertura (2) (Fig. 6.1); inserire la carrucola sul cavo, ponendo attenzione che lo stesso sia ben alloggiato nella gola delle pulegge (Fig. 6.2); chiudere il connettore rilasciando le leve (Fig. 6.3). Per rendere stabile l'ancoraggio, collegare l'attrezzo tramite una corda collegata alla maglia rapida e ad un secondo ancoraggio tramite connettori (EN 362) in modo da regolarne la posizione (Fig. 3.2). Prima di procedere all'utilizzo del dispositivo, verificarne la corretta istallazione mediate alcune prove di tiro con la mano: non vi devono essere movimenti del dispositivo rispetto al cavo o movimenti dei componenti del dispositivo stesso. Per collegare il sistema di protezione contro le cadute utilizzare esclusivamente un connettore, certificato EN 362, collegato nel foro di ancoraggio (Fig. 3.2). **Attenzione!** Verificare sempre che tutti i connettori presenti nel sistema abbiano la leva chiusa e bloccata. Verificare in base al tipo di sistema e agli attrezzi in uso quale punto di attacco all'imbracatura è necessario utilizzare, in quanto le imbracature complete sono gli unici dispositivi di contenimento del corpo che possono essere impiegati in un sistema di arresto caduta. **Attenzione!** Se la marcatura del dispositivo non risultasse facilmente accessibile dopo l'istallazione, provvedere ad applicare una marcatura aggiuntiva in prossimità dell'ancoraggio.

**5.4 - Istruzioni d'uso.** Il dispositivo di ancoraggio è inteso per l'uso di massimo tre persone alla volta. Se il dispositivo viene usato come ancoraggio in un sistema anticaduta, prevedere sempre l'uso di un dispositivo che limiti la forza massima dinamica esercitata sull'utilizzatore durante un eventuale arresto caduta ad un massimo di 6 kN (es. anticaduta retrattile EN 360 - Fig. 7.1). É consigliabile apporre un contrassegno sul dispositivo indicante la data dell'ultimo controllo effettuato o del successivo da effettuare. Il dispositivo di ancoraggio è inteso per l'utilizzo solo con dispositivi di protezione anticaduta, non per apparecchi di sollevamento.

**6) ISTRUZIONI SPECIFICHE EN 1909.** Durante tutte le operazioni di soccorso, è necessario avere sempre un'auto-assicurazione realizzabile con un sistema di sicurezza agganciato al cavo a monte della carrucola (Fig. 7.1).

**6.1 - Installazione sul cavo.** Collegare il sistema di sicurezza al cavo. Collegare Easy Rescue all'anello addominale (EN 813) dell'imbracatura tramite un cordino e un connettore collegato al foro di ancoraggio. Collegare EASY RESCUE al cavo (Fig. 6): aprire il connettore agendo prima sulla leva di sicurezza (1) e poi sulla leva di apertura (2) (Fig. 6.1); inserire la carrucola sul cavo, ponendo attenzione che lo stesso sia ben alloggiato nella gola delle pulegge (Fig. 6.2); chiudere il connettore rilasciando le leve (Fig. 6.3). Mettere in tensione il sistema senza colpi o salti, prestando attenzione che tutti i componenti (soprattutto i connettori) lavorino nella giusta direzione. **Attenzione!** Verificare sempre che tutti i connettori presenti nel sistema abbiano la leva chiusa e bloccata. Collegare la corda di controllo della velocità e di arresto tramite un connettore alla maglia rapida dell'Easy Rescue. Per migliorare lo scorrimento sul cavo e diminuire l'usura del connettore di autoassicurazione, è consigliato alloggiare il connettore di auto-assicurazione nella sede di alloggiamento apposita (Fig. 7.1).

**6.2 - Istruzioni d'uso.** Regolare la velocità di spostamento sul cavo e eventuali arresti mediante una corda controllata da un dispositivo di frenaggio (discensore o assicuratore). Velocità massima consentita 2 m/s. **Attenzione!** Un eventuale urto contro un ostacolo può causare ferite gravi, anche mortali.

**6.3 - Metodi di evacuazione.** L'evacuazione degli impianti di risalita a fune può avvenire in due modi principali, che dipendono dalla tipologia di impianto interessato (seggiovia, funivia etc.) e dalla morfologia del terreno sottostante: 1) scorrimento in linea; 2) scorrimento a terra.

**6.3.1 / Scorrimento in linea** (Fig. 7). **1)** Gli operatori A e B, dopo aver indossato casco (1) e imbracatura completa (2) salgono sul traliccio, a monte delle postazioni da evacuare, entrambi assicurati da un dispositivo anticaduta (3) (Fig. 7.2). **2)** Giunti alla sommità del traliccio, gli operatori A e B vi si assicurano per mezzo di un cordino di posizionamento (4). L'operatore B crea un ancoraggio sulla struttura del traliccio a cui connette un discensore auto-frenante (5) nel quale inserisce la corda di comando (6), collegata alla carrucola da soccorso Easy Rescue (7). L'operatore A colloca sul cavo Easy Rescue e vi si appende tramite un altro discensore auto-frenante (8) inserito nella corda di calata (9). In aggiunta a ciò, l'operatore predispone un anticaduta retrattile (10) collegato all'anello sternale dell'imbracatura, agganciato al cavo dell'impianto e alloggiato nell'apposita sede della carrucola da soccorso. A questo punto l'operatore B può calare A lungo il cavo, tramite la corda di comando, fino a raggiungere il primo seggiolino (Fig. 7.3). **3)** L'operatore A predispone, sulla piastra multi-ancoraggio (11) collegata a Easy Rescue, una fettuccia regolabile con anelli (12) e si cala, mediante il proprio discensore auto-frenante (8), fino a raggiungere il seggiolino. **4)** L'operatore A mette in sicurezza tutte le persone da evacuare tramite dei triangoli di evacuazione (13), temporaneamente collegati al seggiolino. L'operatore A collega all'anello inferiore della fettuccia (12) un discensore auto-frenante (14) in cui inserisce la corda di soccorso (15). A questo punto apre la protezione del seggiolino, aggancia la corda di soccorso al triangolo di evacuazione (13) di una delle persone da evacuare, scollega lo stesso dal seggiolino e cala la persona a terra agendo sul discensore auto frenante (14) (Fig. 7.4). **5)** La manovra si ripete fino a completa evacuazione.

**6.3.2/ Scorrimento a terra** (Fig. 8). **1)** L'operatore A sale sul traliccio a monte delle postazioni da evacuare assicurato da un dispositivo anticaduta (3) (Fig. 8.1). **2)** Giunto alla sommità del traliccio, l'operatore A vi si assicura per mezzo di un cordino di posizionamento (4). L'operatore A colloca sul cavo la carrucola Easy Rescue (7), sotto la quale è agganciato un paranco di recupero (16), e la mantiene in posizione. L'operatore B, ai piedi del traliccio, distende fino a terra il paranco di recupero tramite una corda aggiuntiva (17) (Fig. 8.2). **3)** L'operatore B fa scorrere tutto il sistema lungo il cavo fino a quando Easy Rescue si ferma contro il primo seggiolino a valle. L'operatore A scende dal traliccio (Fig. 8.3). **4)** L'operatore C si connette al paranco di recupero e l'operatore B lo solleva fino a raggiungere il seggiolino, assicurandolo tramite un discensore autofrenante (18) (Fig. 8.4). **5)** L'operatore C si assicura al seggiolino, mediante un cordino di posizionamento (4) e mette in sicurezza tutte le persone da evacuare tramite dei triangoli di evacuazione (13), temporaneamente collegati al seggiolino. A questo punto apre la protezione del seggiolino, si sconnette dal paranco di recupero, lo aggancia al triangolo di evacuazione di una delle persone da evacuare e scollega lo stesso dal seggiolino. L'operatore B, da terra, recupera leggermente la persona da evacuare in modo che si sollevi dal seggiolino e la cala a terra per mezzo del discensore autofrenante (18). La manovra si ripete fino a completa evacuazione (Fig. 8.5). **Passaggio al seggiolino successivo. 6)** L'operatore C si riconnette al paranco di recupero (16) e scollega il cordino di posizionamento (4). L'operatore B solleva C fino a raggiungere il cavo e C vi si connette per mezzo del cordino di posizionamento (4) (Fig. 8.6). **7)** L'operatore C stacca Easy Rescue e la posiziona a valle del seggiolino e si connette al paranco di recupero (Fig. 8.7). **8)** L'operatore B si sposta a valle del seggiolino in modo da utilizzare lo stesso come punto di rinvio della corda (R). L'operatore C si stacca dal cordino di posizionamento e si appende al paranco di recupero. L'operatore B cala Easy Rescue a cui è appeso C lungo il cavo, per mezzo del discensore auto-frenante (18), fino a raggiungere il seggiolino successivo (Fig. 8.8).

**7) LEGEND.** Ancoraggio (Fig. 1.1); Utilizzatore (Fig. 1.2).

## FRANÇAIS

Les instructions d'utilisation de ce dispositif comprennent une partie générale et une partie spécifique, lesquelles doivent toutes les deux être lues attentivement avant utilisation. **Attention !** La présente fiche ne contient que les instructions spécifiques.

INSTRUCTIONS SPÉCIFIQUES EN 795 / 12278 / 1909. Cette note contient les informations nécessaires pour utiliser correctement la poulie de secours EASY RESCUE conformes aux normes EN 795 (Dispositifs d'ancrage) / EN 12278 (Poulies) / EN 1909 (Évacuation et sauvetage pour installations de transport à câble).

**1) NOMENCLATURE (Fig. 3).** Dispositif : 1) Poulie externe ; 2) Poulie centrale ; 3) Maillon rapide ; 4) Plaque latérale ; 5) Corps crochet ; 6) Doigt ; 7) Trou d'ancrage ; 8) Doigt de sécurité ; 9) Logement connecteur auto-assurage. Système de glissement sur câble EN 1909 : 10) Câble ; 11) Easy Rescue ; 12) Corde de rappel et d'arrêt ; 13) Connecteur pour auto-assurage ; 14) Utilisateur.

**2) MARQUAGE.** Sur le dispositif, sont indiqués (Fig. 4) : A) Nom du constructeur ou du responsable de la mise sur le marché ; B) Nom du produit ; C) Numéro et année des normes de référence ; D) Diamètre de câbles utilisable ; E) Marquage indiquant qu'il s'agit d'un ancrage de trois personnes max. ; F) Charge maximale garantie ; G) Logo indiquant à l'utilisateur de lire les notices d'utilisation avant toute utilisation ; H) Numéro de série individuel ; I) Pictogramme qui precède le mois (MM) et l'année (YYYY) de production ; L) Lieu de fabrication ; M) 0333 - Numéro de l'organisme intervenant lors du contrôle de la production ; N) Marquage CE ; O) Constructeur ; P) Numéro du lot.

**3) CONTROLES.** Avant chaque utilisation, vérifier que : le dispositif ne présente aucun signe d'usure, de fissure, de corrosion ou de déformation ; le système de fermeture fonctionne correctement ; le dispositif ne présente aucune saleté (p.ex. sable) ; les poulies externes pivotent librement ; le crochet pivote librement par rapport aux plaques ; les plaques ne s'écartent pas latéralement sur le corps du crochet ; les vis ne soient pas desserrées. Lors de chaque utilisation : s'assurer de la parfaite fermeture du doigt et de son blocage ; veiller à ce que le câble soit bien positionné à l'intérieur des poulies ; éviter que la poulie de secours et le câble ne viennent s'appuyer ou se frotter contre des éléments tranchants ou des matériaux abrasifsi.

**4) AVERTISSEMENTS.** La poulie Easy Rescue a été conçue pour être utilisée sur des câbles de Ø 20÷60 mm et avec une inclinaison maximale de 50°. Charge de rupture 28 kN, charge de travail 5 kN, vitesse maximale autorisée 2 m/s (Fig. 5). Le dispositif est équipé de trois poulies : en cas d'utilisation normale, les deux poulies externes sont les seules à s'activer, si le dispositif est soumis à une charge excessive entraînant la déformation des plaques, la poulie centrale s'active pour intervenir en tant que système de sécurité. **Attention !** Dans le cas où le système de sécurité s'activerait, arrêter dès que possible, d'utiliser la poulie de secours et la remplacer immédiatement. Le dispositif a été étudié pour être utilisé dans des conditions climatiques normalement supportées par l'homme (température d'utilisation comprise entre -30°C et +40°C). Dans tous les cas, rester particulièrement prudent en présence de conditions climatiques particulières (p. ex. glace ou mouillé) susceptibles d'influencer le glissement ou la stabilité des poulies. Attention **!** Veiller à ne pas encastrer des parties du corps (doigts, cheveux, etc.) entre les parties en mouvement (poulies) et le câble de glissement. Tous les matériaux et traitements sont anti-allergiques, ils ne causent pas d'irritations ni de sensibilisation de la peau. Principaux matériaux : aluminium (corps crochet, plaques) ; acier inox (pivots, doigts) ; polyamide (poulies). Attention **!** Éviter d'exercer des charges sur le doigt du connecteur.

5) INSTRUCTIONS SPÉCIFIQUES EN 795.
Toute activité exercée à plus de deux mètres de hauteur doit être soumise à l'utilisation d'Équipements de Protection Individuelle (EPI) contre le risque de chute. Avant d'accéder au poste de travail, tous les facteurs de risque doivent être pris en compte (environnementaux, concomitants et conséquents).

**5.1 - Contrôle périodique.** Il est indispensable de procéder à un contrôle approfondi du dispositif au moins une fois par an (tous les 6 mois en cas d'utilisation en mer), lequel doit être effectué par le fabricant ou par un personnel compétent expressément désigné par celui-ci. Cette fréquence peut varier en fonction de la fréquence et de l'intensité d'utilisation. L'exécution des contrôles périodiques réguliers est indispensable afin de garantir l'efficacité continue et la durabilité du matériel, dont dépend la sécurité de l'utilisateur. Les résultats des contrôles devront être reportés sur la fiche prévue à cet effet jointe et devant accompagner tout matériel. **Attention !** En l'absence de fiche, ou lorsque celle-ci est illisible, ne pas utiliser le matériel. **Fiche d'identification du dispositif (Fig. A) :** A) Marque commerciale ; B) Producteur ; C) Produit (type, modèle, code) ; D) Utilisateur (société, nom et adresse) ; E) Numéro de série / lot ; F) Année de production (deux derniers chiffres du numéro de lot) ; G) Date d'achat ; H) Date de la première utilisation ; I) Date d'expiration ; L) Normes de référence ; M) Organisme notifié ayant effectué le contrôle UE ; N) Organisme notifié contrôlant la production. **Fiche de contrôle périodique du dispositif (Fig. B) :** O) Date ; P) Type de contrôle : contrôle périodique ou contrôle extraordinaire ; Q) Nom et signature du responsable du contrôle ; R) Annotations (défauts relevés, réparations effectuées ou autres informations pertinentes) ; S) Résultat du contrôle : dispositif apte à l'utilisation, dispositif non apte à l'utilisation ou dispositif à vérifier ; T) Date du prochain contrôle.

**5.2 - Instructions spécifiques.** Avant chaque utilisation, il est nécessaire de : s'assurer que tous les éléments du dispositif présentent la correcte référence normative et qu'ils sont en parfait état de fonctionnement ; s'assurer que les fiches d'entretien de chaque élément sont correctement mises à jour ; avoir pondéré avec attention la voie d'accès la plus sûre, s'être équipé de façon appropriée et avoir prévu une procédure de secours pour le sauvetage de l'opérateur en difficulté ; vérifier, en cas d'utilisation d'un système antichute, l'espace libre nécessaire sous l'utilisateur sur le lieu de travail de sorte qu'en cas de chute, il n'y ait pas de collision avec le sol ni avec d'autres obstacles éventuellement présents sur la trajectoire de chute. Pendant chaque utilisation, il est nécessaire que : le dispositif ou le point d'amarrage soit toujours correctement positionné et que le travail soit effectué de façon à réduire au minimum le risque et la hauteur de chute, ceci afin d'assurer la sécurité de l'opérateur. **Attention !** Toujours tenir compte de la longueur du dispositif utilisé.

**5.3 - Installation.** Les dispositifs d'amarrage doivent être installés par des personnes ou organisations compétentes. Pour raccorder Easy Rescue au câble (Fig. 6), procéder aux opérations suivantes : ouvrir le connecteur en ouvrant d'abord le doigt de sécurité (1) puis le doigt d'ouverture (2) (Fig. 6.1) ; insérer la poulie sur le câble en veillant à ce que ce dernier soit parfaitement bien logé dans la gorge des poulies (Fig. 6.2) ; fermer le connecteur en lâchant les doigts (Fig. 6.3). Pour stabiliser l'amarrage, raccorder le matériel au moyen d'une corde raccordée au maillon rapide et à un second amarrage au moyen des connecteurs (EN 362) afin de régler sa position (Fig. 3.2). Avant d'utiliser le dispositif, s'assurer qu'il a bien été installé en essayant de le tirer plusieurs fois avec la main : le dispositif ou les composants du dispositif ne doivent pas se déplacer du câble. Pour raccorder le système de protection anti-chutes, utiliser uniquement un connecteur certifié EN 362 et raccordé dans le trou d'amarrage (Fig. 3.2). **Attention !** Toujours

contrôler que les doigts de tous les connecteurs présents à l'intérieur du système sont fermés et bloqués. En fonction du type de système et d'outils utilisés, contrôler le point d'attache au harnais nécessaire, en ce que les harnais intégraux sont les seuls dispositifs de maintien du corps pouvant être utilisés dans un système d'arrêt de chute. **Attention !** Si le marquage du dispositif s'avère difficilement lisible après l'installation, apposer un marquage supplémentaire à proximité de l'amarrage.

**5.4 - Instructions d'utilisation.** Le dispositif d'amarrage a été conçu pour être utilisé avec un maximum de trois personnes, à chaque fois. Si le dispositif est utilisé en tant que dispositif d'amarrage dans un système antichute, toujours prévoir l'utilisation d'un dispositif limitant à 6 kN la force dynamique maximale exercée sur l'utilisateur, pendant un éventuel arrêt de chute à un maximum (ex. antichute à rappel automatique EN 360 - Fig. 7.1). Il est recommandé d'apposer sur le dispositif un marquage indiquant la date du dernier contrôle effectué ou du prochain contrôle à effectuer. Le dispositif d'amarrage a été conçu pour être uniquement utilisé avec des dispositifs de protection antichute et non pas avec des appareils de levage.

**6) INSTRUCTIONS SPÉCIFIQUES EN 1909.** Pendant toutes les opérations de secours, il est nécessaire de disposer en permanence d'un auto-assurage qu'il est possible de réaliser avec un système de sécurité accroché au câble, en amont de la poulie (Fig. 7.1).

**6.1 - Installation sur le câble.** Raccorder le système de sécurité au câble. Raccorder Easy Rescue à l'anneau de la ceinture à cuissardes (EN 813) du harnais au moyen d'un cordon et d'un connecteur raccordé au trou d'amarrage. Pour connecter Easy Rescue au câble (Fig. 6), procéder aux opérations suivantes : ouvrir le connecteur ou ouvrant d'abord le doigt de sécurité (1) puis le doigt d'ouverture (2) (Fig. 6.1) ; insérer la poulie sur le câble en veillant à ce que ce dernier soit parfaitement inséré dans la gorge des poulies (Fig. 6.2) ; fermer le connecteur en lâchant les doigts (Fig. 6.3). Mettre sous tension le système sans créer de coups ou sauts, en veillant à ce que tous les composants (surtout les connecteurs) travaillent dans la bonne direction. **Attention !** Toujours contrôler que tous les connecteurs présents à l'intérieur du système ont le doigt fermé bloqué. Raccorder la corde de contrôle de la vitesse et d'arrêt au moyen d'un connecteur à maillon rapide de la poulie Easy Rescue. Pour améliorer le glissement sur le câble et diminuer le risque d'usure du connecteur d'auto-assurage, il est recommandé de loger le connecteur d'auto-assurage dans le logement spécifiquement prévu à cet effet (Fig. 7.1).

**6.2 - Instructions d'évacuation.** Régler la vitesse de déplacement sur le câble ainsi que les éventuels arrêts au moyen d'une corde contrôlée par un dispositif de freinage (descendeur ou assureur). Vitesse maximale autorisée : 2 m/s. **Attention !** Tout choc contre un obstacle risque de provoquer de graves blessures, voire la mort.

**6.3 - Méthodes d'évacuation.** L'évacuation des remontées mécaniques s'effectue principalement de deux manières différentes, qui dépendent de la typologie des installations en question (télésiège, téléférique etc.) et de la morphologie du terrain en-dessous : 1) évacuation sur câble; 2) évacuation à terre.

**6.3.1 / Évacuation sur câble** (Fig. 7). **1)** Les opérateurs A et B, après avoir mis un casque (1) et un harnais complet (2), grimpent sur le pylône en amont du poste à évacuer, tous deux étant assurés par un dispositif antichute (3) (Fig. 7.2). **2)** Une fois au sommet du pylône, les opérateurs A et B s'assurent au moyen d'une longe de positionnement (4). L'opérateur B crée un ancrage sur la structure du pylône auquel il accroche un descendeur auto-freinant (5). Il insère ensuite dans le descendeur la corde de commandement (6) reliée à la roulette de sauvetage Easy Rescue (7). L'opérateur A place la roulette sur le câble et s'y suspend par l'intermédiaire d'un autre descendeur auto-freinant (8) inséré sur la corde de rappel (9). En plus de tout cela, l'opérateur installe un antichute à rappel automatique (10) relié à l'anneau sternal du harnais, accroché au câble de la remontée mécanique et inséré dans la roulette de sauvetage. L'opérateur B peut ensuite faire descendre A le long du câble au moyen de la corde de commandement, jusqu'au premier siège (Fig. 7.3). **3)** L'opérateur A attache une sangles réglable à anneaux (12) sur le multiplicateur d'ancrages (11) relié à la roulette, puis descend en rappel grâce à son propre descendeur auto-freinant (8) jusqu'au siège. **4)** L'opérateur A met en sécurité toutes les personnes à évacuer grâce à des triangles d'évacuation (13), temporairement reliés au siège. L'opérateur A accroche à l'anneau inférieur de la sangle (12) un descendeur auto-freinant (14) dans lequel il insère la corde de sauvetage (15). Il peut alors ouvrir la barre de sécurité du siège, accrocher la corde de sauvetage au triangle d'évacuation (13) de l'une des personnes à évacuer, détacher cette dernière du siège et la faire descendre à terre en agissant sur le descendeur (14) (Fig. 7.4). **5)** La manœuvre se répète jusqu'à évacuation complète.

**6.3.2/ Évacuation à terre** (Fig. 8).**1)** L'opérateur A grimpe sur le pylône en amont du poste à évacuer, assuré par un dispositif antichute (3) (Fig. 8.1). **2)** Une fois au sommet du pylône, l'opérateur A s'assure grâce à une longe de positionnement (4). L'opérateur A place sur le câble la roulette de sauvetage Easy Rescue (7), en-dessous de laquelle est accroché un système de mouflage (16), est la maintient en place. L'opérateur B, aux pieds du pylône, allonge le mouflage jusqu'à terre grâce à une corde supplémentaire (17) (Fig. 8.2). **3)** L'opérateur B fait glisser tout le système le long du câble jusqu'à ce que la roulette s'arrête au contact du premier siège en avale. L'opérateur A descend du pylône (Fig. 8.3). **4)** L'opérateur C s'attache au mouflage et l'opérateur B le soulève jusqu'à atteindre le siège, en l'assurant grâce à un descendeur auto-freinant (18) (Fig. 8.4). **5)** L'opérateur C s'assure au siège avec une longe de positionnement (4) et met en sécurité toutes les personnes à évacuer par l'intermédiaire des triangles d'évacuation (13), temporairement reliés au siège. Il peut ensuite ouvrir la barre de sécurité du siège, se détacher du mouflage et l'accrocher au triangle d'évacuation d'une des personnes à évacuer puis détacher cette même personne du siège. L'opérateur B, du sol, ravale un peu de corde pour soulever légèrement du siège la personne à évacuer puis la fait descendre à terre au moyen d'un descendeur auto-freinant (18). La manoeuvre se répète jusqu'à complète évacuation (Fig. 8.5). **Passage au siège suivant. 6)** L'opérateur C se rattache au mouflage (16) et détache la longe de positionnement (4). L'opérateur B soulève C jusqu'à hauteur du câble et C s'y relie au moyen de la longe de positionnement (4) (Fig. 8.6). **7)** L'opérateur C décroche la roulette et la place en avale du siège avant de se relier de nouveau au mouflage (Fig. 8.7). **8)** L'opérateur B se déplace en avale du siège de façon à utiliser ce dernier comme point de passage de la corde (R). L'opérateur C se détache de la longe de positionnement et se suspend au mouflage. À l'aide du descendeur auto-freinant (18), l'opérateur B fait descendre la roulette à laquelle est suspendu C, le long du câble, jusqu'au siège suivant (Fig. 8.8).

**7) LÉGENDE.** Ancrage (Fig. 1.1) ; Utilisateur (Fig. 1.2).

## DEUTSCH

Die Gebrauchsanweisung zu diesem Produkt setzt sich aus einem allgemeinen und einem spezifischen Teil zusammen, wobei beide Teile vor der Verwendung des Produkts genau durchgelesen werden müssen. **Achtung!** Dieses Blatt enthält nur den allgemeinen Teil der Anleitung.

SPEZIFISCHE ANWEISUNGEN EN 795 / 12278 / 1909. Diese Anweisung enthält die nötigen Informationen, um die Rettungsseilrolle EASY RESCUE korrekt und normgemäß laut EN 795 (Anschlageinrichtungen) / EN 12278 (Seilrollen) / EN 1909 (Räumung und Bergung aus Seilbahnen) zu verwenden.

**1) NOMENKLATUR** (Abb. 3). Vorrichtung: 1) Außenrolle; 2) Mittelrolle; 3) Maillon Rapide; 4) Seitenbacke; 5) Hakenkörper; 6) Schnapper; 7) Anschlagsöffnung; 8) Sicherheitsschnapper; 9) Aufliegepunkt des Verbindungselements für Selbstsicherung. Gleitsystem für Drahtseile EN 1909: 10) Drahtseil; 11) Easy Rescue; 12) Seil zum Abseilen und Abfangen; 13) Verbindungselement zur Selbstsicherung; 14) Benutzer.

**2) MARKIERUNG.** Auf dem Gerät sind folgende Angaben angebracht (Abb. 4): A) Name des Herstellers oder des verantwortlichen Vermarkters; B) Produktnamen; C) Nummer und Jahr der Bezugsnormen; D) Durchmesser der Drahtseile, die verwendet werden können; E) Angabe, dass es sich um eine Anschlagvorrichtung zum Gebrauch mit maximal drei Personen handelt; F) Garantierte Maximalbelastbarkeit; G) Logo, das den Nutzer darauf hinweist, vor dem Gebrauch genau die Gebrauchsanleitungen zu lesen; H) Individuelle Seriennummer; I) Piktogramm dass den Monat (MM) und das Jahr von Herstellung vorausgeht; L) Produktionsstätte; M) 0333 - Nummer der Stelle, die für die Produktionskontrollphase zuständig ist; N) CE-Markierung; O) Herstellers; P) Partienummer.

**3) KONTROLLEN.** Vor jeder Verwendung zu prüfen: es gibt weder Verschleißanzeichen, noch Risse, Korrosion oder Verformungen; das Verschlusssystem muss korrekt funktionieren; es ist kein Schmutz vorhanden (z.B. Sand); die Außenrollen müssen frei drehen; der Haken dreht sich frei im Gegensatz zu den Backen; die Backen dürfen sich nicht seitlich auf den Hakenkörper verschieben; die Schrauben dürfen nicht locker sitzen. Während jeder Anwendung zu kontrollieren: ein perfektes Verschließen des Schnappers mit dazugehöriger Blockierung; das Drahtseil muss gut auf den Seilrollen positioniert sein; Seilrolle und Drahtseil dürfen nicht auf scharfen Teilen und/oder abreibenden Materialien aufliegen oder daran entlanglaufen.

**4) HINWEISE.** Easy Rescue wurde zur Verwendung mit Drahtseilen Ø 20÷60 mm konzipiert und für eine maximale Neigung von 50°. Bruchlast 28 kN, Arbeitslast 5 kN, maximal zulässige Geschwindigkeit 2 m/s (Abb. 5). Die Vorrichtung hat drei Seilrollen: während eines normalen Gebrauchs treten nur die beiden äußeren Rollen in Aktion, sollte die Seilrolle einer exzessiven Belastung ausgesetzt werden, aktiviert sich als Sicherheitssystem auch die zentrale Rolle mittels Verformung der Backen. **Achtung!** Sollte sich dieses Sicherheitssystem aktivieren, sobald als möglich den Gebrauch der Seilrolle einstellen und das Gerät unmittelbar ersetzen. Die Vorrichtung ist für den Einsatz unter klimatischen Bedingungen konzipiert, die vom Menschen vertragen werden (Einsatztemperatur zwischen -30°C und +40°C). Auf jeden Fall müssen besondere klimatische Verhältnisse beachtet werden (z.B. Eis oder Nässe), die die Gleitfähigkeit oder Stabilität der Seilrollen beeinflussen können. **Achtung!** Besonders darauf achten, dass keine Körperteile (Finger, Haare, …) zwischen die mobilen Teile (Seilrollen) und das Durchlaufseil geraten. Alle Materialien sind antiallergisch und rufen keine Hautreizungen oder -irritationen hervor. Hauptmaterialien: Aluminium (Hakenkörper, Backen); Inox-Edelstahl (Stifte, Schnapper); Polyamid (Seilrollen). **Achtung!** Das Anbringen von Lasten am Schnapper des Verbindungselements muss vermieden werden.

**5) SPEZIFISCHE ANWEISUNGEN EN 795.** Jegliche Tätigkeit in mehr als zwei Metern Höhe erfordert das Tragen Persönlicher Schutzausrüstung (PSA) gegen Abstürze. Vor dem Zugang zum Arbeitsbereich müssen sämtliche Risikofaktoren (Umgebungsrisiken, Begleit- und Folgerisiken) berücksichtigt werden.

**5.1 - Regelmäßige Kontrolle.** Zumindest einmal jährlich (alle 6 Monate beim Einsatz im Meer) ist eine genaue Kontrolle der Vorrichtung durch den Hersteller oder kompetentes und ausdrücklich vom Hersteller befähigtes Personal erforderlich. Diese Häufigkeit kann abhängig von der Nutzungshäufigkeit und -intensität variiert werden. Die Durchführung der ordnungsgemäßen regelmäßigen Kontrollen ist für die langfristige Effizienz und Haltbarkeit der Vorrichtung, von der die Sicherheit des Benutzers abhängt, unabdingbar. Die Kontrollergebnisse werden auf einem speziellen Blatt vermerkt, das jeder Vorrichtung beiliegen muss. **Achtung!** Falls das Kontrollblatt fehlt oder unlesbar ist, verwenden Sie das Produkt bitte nicht. **Kennblatt der Vorrichtung (Abb. A):** A) Handelsmarke; B) Hersteller; C) Produkt (Typ, Modell, Kennzahl); D) Benutzer (Gesellschaft, Name und Adresse); E) Seriennummer / Losnummer; F) Herstellungsjahr (die letzten zwei Stellen der Losnummer); G) Kaufdatum; H) Datum der Erstbenutzung; I) Ablaufdatum; L) Referenznormen; M) Benannte Stelle für UE-Baumusterprüfung; N) Benannte Stelle für Produktionskontrolle. **Kontrollblatt der Vorrichtung (Abb. B):** O) Datum; P) Grund für die Kontrolle: regelmäßige oder außerordentliche Kontrolle; Q) Name und Unterschrift des/der Kontrollverantwortlichen; R) Anmerkungen (festgestellte Mängel, durchgeführte Reparaturen oder sonstige zweckdienliche Informationen); S) Kontrollergebnis: die Vorrichtung ist einsatzbereit, die Vorrichtung ist nicht einsatzbereit, die Vorrichtung ist zu prüfen; T) Termin für die nächste Kontrolle.

**5.2 - Besondere Hinweise.** Vor jedem Einsatz sind folgende Maßnahmen erforderlich: Stellen Sie sicher, dass alle Vorrichtungen die korrekten normativen Referenzen aufweisen und einwandfrei funktionsfähig sind. Vergewissern Sie sich, dass die Wartungsblätter jeder Vorrichtung auf dem aktuellen Stand sind, sorgfältig der sicherste Zugangsweg ausgearbeitet wurde, dass Sie über die entsprechende Ausrüstung verfügen und ein Rettungsplan für Bediener in Not vorliegt. Außerdem ist in einem Sturz-Auffangsystem der erforderliche freie Raum unterhalb des Arbeitsbereichs des Benutzers zu prüfen, damit es bei einem Absturz zu keinem Aufprall auf dem Boden oder auf andere Hindernisse während des Fallens kommt. Während jedes Einsatzes sind folgende Maßnahmen erforderlich: Für die Bedienersicherheit ist es erforderlich, dass die Vorrichtung bzw. der Anschlagpunkt stets korrekt positioniert sind und dass die Arbeiten so ausgeführt werden, dass das Fallrisiko und die Fallhöhe minimal gehalten werden. **Achtung!** Berücksichtigen Sie stets die Länge der verwendeten Vorrichtungen.

**5.3 - Installation.** Die Anschlagsvorrichtungen müssen von kompetenten Personen oder Stellen angebracht werden. Um Easy Rescue am Drahtseil (Abb. 6) zu befestigen, folgende Maßnahmen durchführen: zuerst auf den Sicherheitsschnapper drücken (1) und dann auf den Öffnungsschnapper (2) (Abb. 6.1), um das Verbindungselement zu öffnen; die Seilrolle auf das Drahtseil legen, es muss mittig in den Hälsen der Rollen platziert werden (Abb. 6.2); die Schnapper loslassen, um das Verbindungselement zu schließen (Abb. 6.3). Um dem Anschlagspunkt Stabilität zu verleihen, wird das Gerät mittels einem am Maillon Rapide befestigtem Seil und mit Verbindungselementen (EN 362) an einer zweiten Anschlagsvorrichtung befestigt. Auf diese Weise kann die Position geregelt werden (Abb. 3.2). Bevor das Gerät verwendet wird, muss eine korrekte Installation durch mehrmaliges Ziehen von Hand geprüft werden: Die Vorrichtung darf sich im Vergleich zum Drahtseil nicht bewegen, dasselbe gilt für die Einzelteile des Geräts. Um die Schutzausrüstung gegen Absturz zu befestigen, ausschließlich EN 362 zertifizierte Verbindungselemente verwenden, die mit der Anschlagsöffnung verbunden werden (Abb. 3.2). **Achtung!** Es muss stets geprüft werden, dass alle Schnapper der verwendeten Verbindungselemente geschlossen und blockiert sind. Je nach Art des Systems und der verwendeten Geräte muss ebenfalls geprüft werden, welche Einbindeschlaufe des Gurts zum Einsatz kommt, da Ganzkörpergurte die einzigen Körperhaltevorrichtungen sind, die in einer Auffangvorrichtung verwendet werden können. **Achtung!** Sollte die Markierung des Geräts nach der Installation nicht einfach zugänglich sein, einfach eine zusätzliche Markierung in der Nähe der Anschlagsvorrichtung anbringen.

**5.4 - Gebrauchsanweisung.** Die Anschlagsvorrichtung kann von maximal drei Personen gleichzeitig verwendet werden. Sollte die Vorrichtung als Anschlagspunkt für ein Auffangsystem verwendet werden, muss eine Vorrichtung zum Einsatz kommen, welche die maximale Dynamik-Kraft, die im Falle eines Sturzes auf den Benutzer einwirkt auf maximal 6 kN (z.B. rückrollendes Auffangsystem EN 360 - Abb. 7.1) verringert. Es ist ratsam, auf dem Gerät das Datum der letzten oder anstehenden Kontrolle zu vermerken. Die Anschlagsvorrichtung darf nur mit Fallschutzausrüstung verwendet werden und nicht mit Hebevorrichtungen.

**6) SPEZIFISCHE ANWEISUNGEN EN 1909.** Während aller Rettungseinsätze muss immer eine Selbstsicherung vorhanden sein, die mit einem Sicherheitssystem am Drahtseil oberhalb der Seilrolle angebracht wird (Abb. 7.1).

**6.1 - Installation am Drahtseil.** Das Sicherheitssystem am Drahtseil anbringen. Easy Rescue mithilfe einer Bandschlinge und einem an der Anschlagsöffnung angebrachten Verbindungselement mit der Baucheinbindeschlaufe (EN 813) des Gurts verbinden. EASY RESCUE am Drahtseil (Abb. 6) anbringen: Das Verbindungselement öffnen, indem erst auf den Sicherheitsschnapper gedrückt wird (1) und dann auf den Öffnungsschnapper (2) (Abb. 6.1); die Seilrolle auf das Drahtseil geben, darauf achten, dass das Seil mittig in den Rollenhälsen liegt (Abb. 6.2); das Verbindungselement durch Loslassen der Schnapper schließen (Abb. 6.3). Das System ohne Stöße oder Sprünge spannen und aufpassen, dass alle Teile (vor allem die Verbindungselemente) in dieselbe Richtung arbeiten. **Achtung!** Es muss stets geprüft werden, dass alle Schnapper der verwendeten Verbindungselemente geschlossen und blockiert sind. Das Seil zur Geschwindigkeitskontrolle und Fallstoppung mit einem Verbindungselement am Maillon Rapide des Easy Rescue befestigen. Um das Gleiten auf dem Drahtseil zu verbessern und den Verschleiß des Selbstsicherungselements zu verringern, ist es ratsam, das Verbindungselement zur Selbstsicherung direkt in die dafür vorgesehene Aufliegeposition einzufügen (Abb. 7.1).

**6.2 - Gebrauchsanweisung**. Die Gleitgeschwindigkeit am Drahtseil und eventuelle Stopps mit einem mittels Bremsvorrichtung (Sicherungs- oder Abseilgerät) kontrollierten Seil. Maximale erlaubte Geschwindigkeit 2 m/s. **Achtung!** Ein eventueller Aufprall auf ein Hindernis kann zu schweren, auch tödlichen Verletzungen führen.

**6.3 - Bergungsmethoden.** Die Bergung von Seilaufstiegsanlagen kann hauptsächlich auf zwei Weisen geschehen. Sie hängen von der Art der Anlage ab (Sessellift, Seilbahn, usw.), und von dem darunterliegendem Terrain:
1) Gleiten in der Höhe; 2) Gleiten am Boden.

**6.3.1 / Gleiten in der Höhe (Abb. 7). 1)** Die Arbeiter A und B rüsten sich mit Helm (1) und Komplettgurt (2) aus und begeben sich auf den Mast, der oberhalb der zu evakuierenden Stelle liegt. Beide sind mit einer Auffangvorrichtung (3) gesichert (Abb. 7.2). **2)** Am Ende des Mastes angelangt, sichern sich die Arbeiter A und B mittels einer Positionierungsschlinge (4). Der Arbeiter B erstellt einen Anschlagspunkt an der Struktur des Mastes, an den er eine Selbstbremsvorrichtung (5) hängt. In diese wird das Kommandoseil (6) eingelegt, das mit einer Rettungsseilrolle Easy Rescue (7) verbunden ist. Der Arbeiter A bringt die Seilrolle am Drahtseil an und hängt sich mit einer weiteren Selbstbremsvorrichtung (8) ein. Sie wird mit dem Ablassseil verbunden (9). Zusätzlich dazu, richtet der Arbeiter eine rückrollende Auffangvorrichtung (10) ein, die mit dem Brustring des Gurts verbunden wird, an das Drahtseil der Liftanlage gehängt und in die vorgesehene Schiene der Rettungsseilrolle eingefügt wird. Nun kann der Arbeiter B den Arbeiter A längs des Drahtseils mit Hilfe des Kommandoseils ablassen, bis der erste Sessellift erreicht wird (Abb. 7.3). **3)** Der Arbeiter A verbindet eine einstellbare Ringbandschlinge (12), die mit der Rettungsseilklemme verbunden ist, mit der Multi-Anschlagsplatte (11), und seilt sich mit seiner Selbstbremsvorrichtung (8) bis zum Sessel ab. **4)** Der Arbeiter A sichert alle zu evakuierenden Personen mit dem Evakuierungsdreieck (13), das vorübergehend am Sessel festgemacht wird. Der Arbeiter A verbindet eine Selbstbremsvorrichtung (14) am unteren Ring der Bandschlaufe (12), in Erstere gibt er das Rettungsseil (15). Nun öffnet er die Schutzvorrichtung des Sessels, hängt das Rettungsseil an das Rettungsdreieck (13) einer der zu evakuierenden Personen, löst es vom Sessel und lässt die Person mit Hilfe des Ablassgerätes (14) auf den Boden ab (Abb. 7.4). **5)** Dieser Vorgang wiederholt sich bis alle evakuiert wurden.

**6.3.2/ Bodengleiten** (Fig. 8). **1)** Der Arbeiter A steigt auf den Mast oberhalb der Bergungsstelle, er ist mit einer Auffangvorrichtung gesichert (3) (Abb. 8.1). **2)** Am Mastende angelangt, sichert sich der Arbeiter A mit einer Positionierungsschlinge (4). Er positioniert nun eine Rettungsseilklemme Easy Rescue (7) auf dem Drahtseil, an der ein Hebe-Flaschenzug (16) angebracht ist, und hält sie in Position. Der Arbeiter B befindet sich am Fuße des Masts und zieht den Flaschenzug mithilfe eines zusätzlichen Seils (17) bis auf den Boden aus (Abb. 8.2). **3)** Der Arbeiter B lässt das System am Drahtseil entlanglaufen, bis es am ersten Sessel zu stehen kommt. Der Arbeiter A steigt vom Mast herab (Abb. 8.3). **4)** Der Arbeiter C verbindet sich mit dem Flaschenzug und der Arbeiter B hievt ihn bis zum Sessel hinauf. Er sichert ihn mit einer Selbstbremsvorrichtung (18) ab (Abb. 8.4). **5)** Der Arbeiter C sichert sich mit einer Positionierungsschlinge (4) am Sessel und versieht alle zu evakuierenden Personen mit Evakuierungsdreiecken (13), die vorübergehend am Sessel festgemacht werden. Nun öffnet er die Schutzvorrichtung des Sessels, hängt sich aus dem Flaschenzug aus und hängt ihn an das Rettungsdreieck einer der zu evakuierenden Personen. Deren Dreieck wird vom Sessel gelöst und der Arbeiter B, holt die zu rettende Person leicht ein, um sie aus dem Sessel zu hieven und sie mit einer Selbstbremsvorrichtung (18) auf den Boden abzulassen. Dieser Vorgang wiederholt sich bis alle evakuiert worden sind (Abb. 8.5). **Es geht weiter zum nächsten Sessel. 6)** Der Arbeiter C verbindet sich erneut mit dem Einhol-Flaschenzug (16) und bindet die Positionierungsschlinge aus (4). Der Arbeiter B hievt den Arbeiter C bis zum Drahtseil hoch und Arbeiter C hängt wieder seine Positionierungsschlinge (4) daran (Abb. 8.6). **7)** Der Arbeiter C löst die Rettungsseilrolle und positioniert sie auf der Teilseite des Sessels. Dann verbindet er sich mit dem Flaschenzug (Abb. 8.7). **8)** Der Arbeiter B stellt sich talwärts des Sessels, um diesen als Umlenkpunkt für das Seil (R) zu verwenden. Der Arbeiter C löst die Positionierungsschlinge und hängt sich in den Flaschenzug. Der Arbeiter B lässt ihn mit einer Selbstbremsvorrichtung (18) dank der Seilrolle, die über das Drahtseil läuft, bis zum nächsten Sessel ab (Abb. 8.8).

**7) LEGENDE.** Anschlagpunkt (Abb. 1.1); Benutzer (Abb. 1.2).

## ESPAÑOL

Las instrucciones de uso de este dispositivo están constituidas por una parte general y una específica, ambas deben leerse cuidadosamente antes del uso. **¡Atención!** Este folio presenta sólo las instrucciones específicas.

INSTRUCCIONES ESPECÍFICAS EN 795 / 12278 / 1909. La presente nota contiene la información necesaria para un uso correcto de la polea de auxilio EASY RESCUE conforme a las normativas EN 795 (Dispositivos de anclaje)/ EN 12278 (Poleas) /EN 1909 (Recuperación y salvamento para instalación con cuerdas).

**1) NOMENCLATURA** (Fig. 3). Dispositivo: 1) Polea externa; 2) Polea central; Malla rápida; 4) Bisagra; 5) Cuerpo gancho; 69 Palanca; 7) Orificio de anclaje; 8) Palanca de seguridad; 9) Alojamiento conector autoseguro. Sistema de deslizamiento en cable EN 1909: 10) Cable; 11) Easy Rescue; 12) Cuerda de descenso y parada; 13) Conector para autoseguro; 14) Usuario.

**2) MARCADO.** En el equipo, se muestran las siguientes indicaciones (Fig. 4): A) Nombre del fabricante o del responsable de la entrada al mercado; B) Nombre del producto; C) Número y año de las normas de referencia; D) Diámetro de los cables que es posible utilizar; E) Indicación de que se trata de anclaje para el uso por tres personas como máximo; F) Carga máxima garantizada; G) Logo que advierte al usuario de leer atentamente las instrucciones antes del uso; H) Número de serie individual; I) Pictograma que precede el mes (MM) y el año (YYYY) de fabricación; L) Lugar de fabricación; M) 0333 - Número del organismo que interviene durante la fase de control de la producción; N) Marcado CE; O) Fabricante; P) Número del lote.

**3) CONTROLES.** Antes de cada utilización, verifique que: no haya signos de desgaste, fisuras, corrosiones o deformaciones; el sistema de cierre funciona correctamente; no haya presencia de suciedad (por ejemplo, arena); las poleas externas giren libremente; el gancho gire libremente en relación a las bisagras; las bisagras no se separen lateralmente en el cuerpo del gancho; los tornillos no estén flojos.Durante cada utilización: controle el perfecto cierre de la palanca y su bloqueo correspondiente; que el cable esté bien colocado en el interior de las poleas; evite que la polea y/o el cable se apoyen o rocen con las partes cortantes y/o los materiales abrasivos.

**4) ADVERTENCIAS.** Easy Rescue ha sido diseñado para un uso en cables Ø 20÷60 mm y con una inclinación máxima de 50°. Con una carga de rotura de 28kN, carga de trabajo de 5kN, velocidad máxima permitida 2 m/seg. (Fig. 5). El dispositivo cuenta con tres poleas: durante el uso normal, solamente funcionan las dos poleas externas. En caso de que el dispositivo se someta a una carga excesiva, con relativa deformación de las bisagras, también funcionará la polea central como sistema de seguridad. **¡Atención!** En caso de que funcione el sistema de seguridad, finalice lo antes posible el uso de la polea y sustitúyala inmediatamente. El dispositivo ha sido estudiado para ser usado en las condiciones climáticas normalmente soportadas por el hombre (temperatura de uso comprendida entre -30°C y +40°C). En cualquier caso, preste atención a las condiciones climáticas particulares (por ejemplo, hielo o humedad) que puedan influir en el deslizamiento o en la estabilidad de las poleas. **¡Atención!** Preste especial atención para introducir partes del cuerpo (dedos, pelo…) entre las partes móviles (poleas) y el cable de deslizamiento. Todos los materiales y tratamientos son antialérgicos, no causan irritaciones o sensibilización de la piel. Materiales principales: aluminio (cuerpo gancho, bisagras); acero inoxidable (pernos, palancas); poliamida (poleas). **¡Atención!** Evite aplicar cargas en la palanca del cargador.

**5) INSTRUCCIONES ESPECÍFICAS EN 795.** Cualquier actividad desarrollada más allá de los dos metros de altura supone el uso de Equipos de Protección Individual (EPI) contra riesgo de caídas. Antes de acceder a la posición de trabajo se deben considerar todos los factores de riesgo (ambiental, concomitante, consecuencial).

**5.1 - Control periódico.** Al menos cada 12 meses (6 meses para uso en el mar), es indispensable realizar un control profundo del dispositivo por parte del fabricante o de personal competente expresamente habilitado por el mismo fabricante. Esta frecuencia puede variar en función de la frecuencia y de la intensidad de uso. La ejecución de los controles periódicos regulares es indispensable para garantizar la eficacia y durabilidad continua del dispositivo del cual depende la seguridad del usuario. Los resultados de los controles serán presentados en la ficha correspondiente que se suministra y debe acompañar a cada dispositivo.**¡Atención!** A falta de la ficha, o de ser ilegible, no utilice el dipositivo. **Ficha de identificación del dispositivo (Fig. A):** A) Marca comercial; B) Fabricante; C) Producto (tipo, modelo, código); D) Usuario (sociedad, nombre y dirección); E) Número de serie / partida; F) Año de fabricación (dos últimas cifras del número de partida); G) Fecha de compra; H) Fecha del primer uso; I) Fecha de caducidad; L) Normas de referencia; M) Ente notificado que ha realizado el examen UE; N) Ente notificado que controla la fabricación. **Ficha de control periódico del dispositivo (Fig. B):** O) Fecha; P) Motivo del control: control periódico o control excepcional; Q) Nombre y firma del responsable del control; R) Anotaciones (defectos detectados, reparaciones efectuadas u otras informaciones pertinentes); S) Resultado del control: dispositivo apto para el uso, dispositivo no apto para el uso o dispositivo que debe verificarse; T) Fecha del próximo control.

**5.2 - Advertencias específicas.** Antes de cada uso es necesario: asegurarse de que todos los dispositivos presentan la correcta referencia normativa y se encuentren en perfecto estado de funcionamiento; asegurarse de que las fichas de mantenimiento de cada dispositivo se encuentren correctamente actualizadas; haber considerado atentamente la vía de acceso más segura, estar equipado adecuadamente y tener previsto un procedimiento de auxilio para la recuperación del operador en situación de dificultad; verificar, en un sistema de parada de caída, el espacio libre necesario debajo del usuario en el lugar de trabajo, de forma que, en caso de caída, no exista colisión con el suelo ni presencia de otros obstáculos en la trayectoria de la caída. Durante cada uso es necesario: por seguridad del operador, que el dispositivo o el punto de anclaje se encuentre siempre correctamente colocado y que el trabajo sea realizado a fin de reducir al mínimo el riesgo y la altura de la caída. **Atención!** Tenga siempre en cuenta la anchura de los dispositivos usados.

**5.3 - Instalación**. Los dispositivos de anclaje deben ser instalados por personas u organismos competentes. Para conectar Easy Rescue al cable (Fig. 6), realice las siguientes operaciones: abra el conector, actuando primero en la palanca de seguridad (1) y, después, en la palanca de apertura (2) (Fig. 6.1); inserte la polea en el cable, prestando atención para que éste esté bien colocado en la ranura de la polea (Fig. 6.2); cierre el conector soltando la palanca (Fig. 6.3). Para estabilizar el anclaje, conecte el equipo mediante una cuerda conectada a la malla rápida y a un segundo anclaje a través de conectores (EN 362) para regular la posición (Fig. 3.2). Antes de utilizar el dispositivo, verifique la correcta instalación mediante algunas pruebas de tiro con la mano: el dispositivo no debe moverse en relación al cable o a movimiento de los componentes del propio dispositivo. Para conectar el sistema de protección de las caídas, utilice exclusivamente un conector , certificado EN 362, conectado al orificio de anclaje (Fig. 3.2). **¡Atención!** Verifique siempre que todos los conectores presentes en el sistema tengan la palanca cerrada y bloqueada. Verifique según el tipo de sistema y los equipos en uso qué punto de empalme al arnés es necesario utilizar, sabiendo que los arneses completos son los únicos dispositivos de contención del cuerpo que pueden utilizarse en un sistema de parada de caída. **¡Atención!** Si el marcado del dispositivo no es fácilmente accesible después de la instalación, coloque un marcado suplementario cerca del anclaje.

**5.4 - Instrucciones de uso.** El dispositivo de anclaje ha sido diseñado para ser utilizado por tres personas como máximo cada vez. Si el dispositivo es utilizado como anclaje en un sistema anticaída, prevea siempre el uso de un dispositivo que limite la fuerza máxima dinámica ejercida sobre el usuario durante una posible parada de caída a un máximo de 6kN (por ejemplo, anticaída retráctil EN 360-Fig. 7.1). Se recomienda colocar una marca en el dispositivo que indique la fecha del último control efectuado o del próximo que se va a realizar. El dispositivo de anclaje ha sido diseñado para el uso con dispositivos de protección anticaída, no para equipos de elevación.

**6) INSTRUCCIONES ESPECÍFICAS EN 1909.** Durante todas las operaciones de auxilio, es necesario tener siempre un autoseguro, fabricado con un sistema de seguridad anclado al cable delantero de la polea (Fig. 7.1).

**6.1 - Instalación en el cable.** Conecte el sistema de seguridad al cable. Conecte Easy Rescue al anillo abdominal (EN 813) del arnés utilizando una cuerda y un conector conectado al orificio de anclaje. Conecte EASY RESCUE al cable (Fig. 6): abra el conector, actuando primero en la palanca de seguridad (1) y, después, en la palanca de apertura (2) (Fig. 6.1); inserte la polea en el cable, prestando atención para que éste esté bien colocado en la ranura de la polea (Fig. 6.2); cierre el conector soltando la palanca (Fig. 6.3). Tense el sistema sin golpes o saltos, prestando atención para que todos los componentes (sobre todo los conectores) trabajen en la dirección correcta. **¡Atención!** Verifique siempre que todos los conectores presentes en el sistema tengan la palanca de cierre bloqueada. Conecte la cuerda de control de la velocidad y de parada mediante un conector a la malla rápida del Easy Rescue. Para mejorar el deslizamiento por el cable y disminuir el desgaste del conector de autoseguro, se recomienda colocar el conector de autoseguro en el alojamiento correspondiente (Fig. 7.1).

**6.2 - Instrucciones de uso.** Regule la velocidad de desplazamiento por el cable y las posibles paradas mediante una cuerda controlada por un dispositivo de frenado (descenso o seguro). Velocidad máxima permitida 2 m/seg. **¡Atención!** Un posible golpe con un obstáculo puede provocar heridas graves, incluso mortales.

**6.3 - Métodos de evacuación.** Una evacuación en un remonte de esquí puede realizarse de dos formas, en función del tipo de sistema (telesilla o telecabina) y en función del terreno: 1) acceso del equipo de rescate desde el cable;
2) acceso del equipo de rescate desde el suelo.

**6.3.1 / Acceso del equipo de rescate desde el cable** (Fig. 7). **1)** Los operarios A y B, después de colocarse el casco (1) y el arnés completo (2), suben a la pilona situada más arriba de la silla cuyos ocupantes deban rescatar, protegiéndose cada uno con un dispositivo anticaídas (3) (Fig. 7.2). **2)** En la parte superior de la pilona, los operarios A y B se protegen con elementos de amarre de sujeción (4). El operario B crea un punto de anclaje en la estructura de la pilona, al que conecta un descensor autofrenante (5), en el que introduce la cuerda guía (6), conectada a una polea de rescate Easy Rescue (7). El operario A monta la polea de rescate en el cable y se conecta a la misma utilizando un segundo descensor autobloqueante (8) en la cuerda de descenso (9). Además, el operario conecta un anticaídas retráctil (10) entre el anillo esternal del arnés, y el orificio libre de la polea, cerca del cable. Llegado este punto el operario B puede descender a lo largo del cable utilizando la cuerda guía hasta alcanzar la primera silla (Fig. 7.3). **3)** El operario A, utilizando una placa multianclaje (11) conectada a la polea de rescate, instala una cinta regulable con hebillas (12) y desciende, utilizando su propio descensor autofrenante (8), hasta llegar a la silla. **4)** El operario A asegura a todas las personas a evacuar utilizando triángulos de evacuación (13) provisionalmente asegurados a la silla. El operario A conecta al bucle inferior de la cinta con hebillas (12) a un descensor autofrenante (14) en el que introduce la cuerda de rescate (15). A continuación, puede levantar la barra de seguridad de la silla, conectar la cuerda de rescate al triángulo de evacuación (13) de la primera persona rescatada y desconectarla de la silla, para bajarla al suelo utilizando el descensor autofrenante (14) (Fig. 7.4). **5)** Este procedimiento debe repetirse hasta que no quedan ocupantes en el telesilla.

**6.3.2/ Acceso del equipo de rescate desde el suelo.** (Fig. 8).**1)** El operario A sube a la pilona situada más arriba de la silla cuyos ocupantes deben evacuarse, protegiéndose con un dispositivo anticaídas (3) (Fig. 8.1). **2)** Cuando alcanza la parte superior de la torre, el operario A se asegura con un elemento de amarre de sujeción (4). El operario A monta una polea de rescate Easy Rescue (7) en el cable de dirección montaña abajo y desde ella suspende un aparejo de elevación (16), manteniendo la polea en su posición. El operario B, situado en la base de la torre, utiliza una cuerda extra (17), que pasa a través de la polea para bajar el sistema de transporte hasta el suelo (Fig. 8.2). **3)** El operario B deja que el conjunto de la polea se deslice por el cable hasta que la polea entra en contacto con la primera silla El operario A baja al suelo por la torre (Fig. 8.3). **4)** El operario C se conecta al sistema de transporte y el operario B lo iza hasta que llega a la silla, asegurando la cuerda con un descensor autofrenante (18) (Fig. 8.4). **5)** El operario C se conecta a la silla utilizando un elemento de amarre de sujeción (4) y coloca triángulos de evacuación (13) a todas las personas que va a rescatar. Posteriormente, las asegura a la silla. A continuación, puede levantar la barra de seguridad de la silla, desconectarse del sistema de transporte, conectar el sistema de izado al triángulo de evacuación de la primera persona rescatada y desconectarse de la silla. El operario B en el suelo, iza a la persona para separarla de la silla y la baja hasta el suelo utilizando el descensor autofrenante (18). Este procedimiento debe repetirse hasta que no queden ocupantes en el telesilla (Fig. 8.5). **Desplazamiento a la silla siguiente**. **6)** El operario C vuelve a conectarse al sistema de izado (16) y desengancha el elemento de amarre de sujeción (4). El operario B iza al usuario C hasta que llega al cable, al que se conecta mediante elemento de amarre de sujeción (4) (Fig. 8.6). **7)** El operario C acciona la polea de rescate y la sitúa detrás de la silla, montaña abajo, y seguidamente se conecta al sistema de transporte (Fig. 8.7). **8)** El operario B se mueve montaña abajo respecto a la silla, de modo que la cuerda rodee el brazo de la silla, que hace las veces de polea (R). El operario C desengancha el elemento de amarre de sujeción y se conecta al sistema de izado. El operario B deja que la polea de rescate a la que está conectado el operario C se deslice por el cable utilizando el descensor autofrenante (18), hasta que llegue a la siguiente silla del cable (Fig. 8.8).

**7) LEYENDA.** Anclaje (Fig. 1.1); Usuario (Fig. 1.2)

## PORTUGUÊS

As instruções de uso deste dispositivo são constituídas por uma parte geral e por uma específica, e ambas devem ser lidas atentamente antes da utilização. **Atenção!** Este folheto traz somente as instruções específicas.

INSTRUÇÕES ESPECÍFICAS EN 795 / 12278 / 1909. Esta nota contém as informações necessárias para uma utilização correta da polia-guia de socorro EASY RESCUE, conforme as normativas EN 795 (Dispositivos de ancoragem) / EN 12278 (Polias) / EN 1909 (Recuperação e salvamento para instalações com cabo).

**1) NOMENCLATURA** (Fig. 3). Dispositivo: 1) Polia externa; 2) Polia central; 3) Malha rápida; 4) Garra; 5) Corpo do gancho; 6) Alavanca; 7) Furo de ancoragem; 8) Alavanca de segurança; 9) Base de alojamento do conector de autofixação. Sistema de deslizamento no cabo EN 1909: 10) Cabo; 11) Easy Rescue; 12) Corda de descida e parada; 13) Conector para autofixação; 14) Utilizador.

**2) MARCAÇÃO.** No equipamento, são encontradas as seguintes indicações (Fig. 4): A) Nome do fabricante ou do responsável da emissão no mercado; B) Nome do produto; C) Número e ano das normas de referência; D) Diâmetro dos cabos que é possível utilizar; E) Indicação que se trata de ancoragem para o uso no máximo de três pessoas; F) Carga máxima garantida; G) Logotipo que avisa o usuário para ler atentamente as instruções antes da utilização; H) Número do série individual; I) Pictograma que precede ao mês (MM) e ano (AAAA) de fabricação; L) País de fabricação; M) 0333 - Número do organismo que intervém durante a fase de controle da produção; N) Marca CE; O) Fabricante; P) Número de lote.

**3) CONTROLES.** Antes de cada utilização, verificar se: no há sinais de desgaste, fissuras, corrosões ou deformações; o sistema de fechamento funciona corretamente; não exista sujeira (por ex. areia); as polias externas giram livremente; o gancho roda livremente em relação às garras; as garras não estão afastadas lateralmente no corpo do gancho; os parafusos não estão soltos. Durante cada utilização: controlar o perfeito fechamento da alavanca e o relativo bloqueio; o cabo esteja bem posicionado no interior das polias; evitar que a polia-guia e o cabo se apoiem ou entrem em atrito com as partes cortantes e/ou materiais abrasivos.

**4) ADVERTÊNCIAS.** Easy Rescue é projetado para uma utilização nos cabos Ø 20÷60 mm e com inclinação máxima de 50°. Com carga de rutura 28 kN, carga de trabalho 5 kN, velocidade máxima permitida 2 m/s (Fig. 5). O dispositivo apresenta três polias: durante a utilização normal entram em funcionamento só as duas polias externas, no caso em que o dispositivo seja submetido a uma carga excessiva, com relativa deformação das garras, entrará em funcionamento também a polia central como sistema de segurança. **Atenção!** No caso em que o sistema de segurança entre em funcionamento, concluir assim que for possível o uso da garra e providenciar a sua imediata substituição. O dispositivo foi estudado para ser utilizado nas condições climáticas normalmente suportadas pelo homem (temperatura de utilização compreendida entre -30°C e +40°C). Em todo caso, prestar atenção às condições climáticas especiais (ex. gelo ou molhado) que possam influenciar o deslizamento ou a estabilidade das polias. **Atenção!** Prestar um cuidado especial para não prender partes do corpo (dedos, cabelos, etc.) entre as partes móveis (polia) e o cabo de deslizamento. Todos os materiais e tratamentos são anti-alérgicos, não causam irritação ou sensibilização da pele. Materiais principais: alumínio (corpo do gancho, garras); aço inox (pinos, alavancas); poliamida (polias). Atenção**!** Evitar aplicar cargas na alavanca do conector.

**5) INSTRUÇÕES ESPECÍFICAS EN 795.** Qualquer atividade desenvolvida além de dois metros de altura pressupõe a utilização de Dispositivos de Proteção Individual (DPI) contra o risco de queda. Antes de acessar a posição de trabalho devem ser considerados todos os fatores de risco (ambientais, concomitantes, consequentes).

**5.1 - Verificação periódica.** Pelo menos a cada 12 meses (6 meses para a utilização no mar) é indispensável uma verificação detalhada do dispositivo pelo construtor ou por pessoal competente expressamente habilitado pelo próprio construtor. Esta frequência pode ser variada em função da frequência e da intensidade de uso. A execução das verificações periódicas regulares é indispensável para garantir a eficiência contínua e durabilidade do dispositivo, das quais depende a segurança do usuário. Os resultados das verificações serão apresentados na ficha para tal finalidade, que compõe o kit e deve acompanhar cada dispositivo. **Atenção!** Na ausência da ficha, ou daso seja ilegível, não usar o dispositivo. **Cartão de identificação do dispositivo (Fig. A):** A) Marca comercial; B) Fabricante; C) Produto (tipo, modelo, código); D) Usuário (empresa, nome e endereço); E) número de série / lote; F) Ano de fabricação (dois últimos dígitos do número do lote); G) Data da compra; H) Data da primeira utilização; I) Data de validade; L) Normas de referência; M) Organismo notificado que realizou a certificação UE; N) Organismo notificado que verifica a produção. **Cartão de inspeção periódica do aparelho (Fig. B):** O) Data; P) Motivo da inspeção: inspeção periódica ou inspeção excepcional; Q) Nome e assinatura do verificador; R) Notas (defeitos detectados, reparos ou outras informações relevantes); S) Resultado da inspeção: dispositivo adequado à utilização, dispositivo não adequado à utilização ou o dispositivo a ser testado; T) Data da inspeção seguinte.

**5.2 - Advertências específicas.** Antes de cada utilização, é necessário: certificar-se que todos os dispositivos tragam a referência normativa correta e estejam em perfeito estado de funcionamento; certificar-se que as fichas de manutenção de cada dispositivo estejam corretamente atualizadas; ter ponderado com atenção a via de acesso mais segura, ter-se equipado adequadamente e ter previsto um procedimento de socorro para a recuperação do operador em dificuldade; verificar, em um sistema de parada de queda, o espaço livre solicitado sob o usuário, no local de trabalho, de modo que, no caso de queda, não ocorra colisão com o solo nem a presença de outros obstáculos na trajetória da queda. Durante cada utilização, é necessário: para a segurança do operador, que o dispositivo ou o ponto de ancoragem esteja sempre corretamente posicionado e que o trabalho seja realizado de modo a reduzir ao mínimo o risco e a altura da queda. **Atenção!** Levar sempre em consideração o comprimento dos dispositivos utilizados.

**5.3 - Instalação.** Os dispositivos de ancoragem devem ser instalados por pessoas ou organizações competentes. Para conectar Easy Rescue ao cabo (Fig. 6), realizar as seguintes operações: abrir o conector agindo antes na alavanca de segurança (1) e depois na alavanca de abertura (2) (Fig. 6.1); inserir a polia-guia no cabo, dedicando à atenção que o mesmo esteja bem alojado na borda das polias (Fig. 6.2); fechar o conector, soltando as alavancas (Fig. 6.3). Para tornar estável a ancoragem, conectar o elemento através de uma corda conectada à malha rápida e a uma segunda ancoragem através de conectores (EN 362) de modo a regular a posição (Fig. 3.2). Antes de proceder à utilização do dispositivo, verificar a instalação correta com algumas provas de tensão com a mão: não devem existir movimentos do dispositivo em relação ao cabo ou movimentos dos componentes do próprio dispositivo. Para conectar o sistema de proteção contra as quedas, utilizar exclusivamente um conector, certificado EN 362, conectado no furo de ancoragem (Fig. 3.2). **Atenção!** Verificar sempre se todos os conectores presentes no sistema estão com a alavanca fechada e bloqueada. Verificar em base ao tipo de sistema e os outros equipamentos em uso como o ponto de engate na amarração é necessário utilizar, pois as amarrações completas são os únicos dispositivos de contenção do corpo que podem ser empregados em um sistema de parada da queda. **Atenção!** Se a marcação do dispositivo não for facilmente acessível depois da instalação, providenciar para aplicar uma marcação adicional nas proximidades da ancoragem.

**5.4 - Instruções de uso**. O dispositivo de ancoragem é entendido para o uso máximo de três pessoas de cada vez. Se o dispositivo é usado como ancoragem em um sistema antiqueda, prever sempre o uso de um dispositivo que limite a força máxima dinâmica exercida sobre o usuário durante uma eventual queda a um máximo de 6 kN (ex. antiqueda retrátil EN 360 - Fig. 7.1). É recomendável colocar uma contramarca no dispositivo indicando a data do último controle realizado ou do seguinte a ser executado. O dispositivo de ancoragem é destinado à utilização só com dispositivos de proteção antiqueda, não para aparelhos de levantamento.

**6) INSTRUÇÕES ESPECÍFICAS EN 1909.** Durante todas as operações de socorro, é necessário ter sempre uma segurança automática realizável com um sistema de segurança preso ao cabo a montante da polia-guia (Fig. 7.1).

**6.1 - Instalação no cabo.** Conectar o sistema de segurança ao cabo. Conectar Easy Rescue ao anel abdominal (EN 813) da amarração através de uma corda e um conector ligado ao furo de ancoragem. Conectar EASY RESCUE ao cabo (Fig. 6): abrir o conector agindo antes na alavanca de segurança (1) e depois na alavanca de abertura (2) (Fig. 6.1); inserir a polia-guia no cabo, dedicando à atenção que o mesmo esteja bem alojado na borda das polias (Fig. 6.2); fechar o conector, soltando as alavancas (Fig. 6.3). Colocar sob tensão o sistema sem golpes ou saltos, prestando atenção que todos os componentes (sobretudo os conectores) trabalhem na direção correta. **Atenção!** Verificar sempre se todos os conectores presentes no sistema estão com a alavanca fechada e bloqueada. Ligar a corda de controle da velocidade e de parada através de um conector de malha rápida do Easy Rescue. Para melhorar o deslizamento no cabo e diminuir o desgaste do conector de autofixação, é recomendado alojar o conector de autofixação na base do relativo alojamento (Fig. 7.1).

**6.2 - Instruções de uso.** Regular a velocidade de deslocamento no cabo e eventuais paradas com uma corda controlada por um dispositivo de frenagem (descensor ou fixador). Velocidade máxima permitida 2 m/s. **Atenção!** Um eventual choque contra um obstáculo pode causar feridas graves, até mesmo mortais.

**6.3 - Métodos de evacuação.** A evacuação das instalações de subida com cabo pode ocorrer em dois modos principais, que dependem do tipo de instalação interessada (teleférico, etc.) e da morfologia do terreno abaixo: 1) deslizamento na linha; 2) deslizamento no solo.

**6.3.1 / Deslizamento na linha (Fig. 7).** 1) Os operadores A e B, depois de ter colocado o capacete (1) e amarração completa (2) sobem na rede, a montante das unidades a serem evacuadas, ambos garantidos por um dispositivo antiqueda (3) (Fig. 7.2). 2) Depois de alcançar o ponto mais alto da rede, os operadores A e B são presos com uma corda de posicionamento (4). O operador B cria uma ancoragem na estrutura da rede a qual liga um descensor autofrenante (5), na qual insere a corda de comando (6), conectada à polia-guia de socorro Easy Rescue (7). O operador A coloca no cabo Easy Rescue e fica preso através de um outro descensor autofrenante (8), inserido na corda de descida (9). Além disso, o operador predispõe um antiqueda retrátil (10) conectado ao anel externo da amarração, engatado ao cabo da instalação e alojado na relativa base da polia-guia de socorro. A este ponto, o operador B pode descer A ao longo do cabo, através da corda de comando, até alcançar o primeiro assento (Fig. 7.3). 3) O operador A predispõe, na placa multiancoragem (11) conectada à Easy Rescue, uma tira de reforço regulável com anéis (12) e desce, com o próprio descensor autofrenante (8), até alcançar o assento. 4) O operador A coloca em segurança todas as pessoas a serem evacuadas através de triângulos de evacuação (13), ao mesmo tempo conectados ao assento. O operador A conecta ao anel inferior da tira de reforço (12) um descensor autofrenante (14), no qual insere a corda de socorro (15). A este ponto, abre a proteção do assento, engata a corda de socorro no triângulo de evacuação (13) de uma das pessoas a serem evacuadas, libera o mesmo do assento e desce a pessoa agindo no descensor autofrenante (14) (Fig. 7.4). 5) A manobra se repete até a completa evacuação.

**6.3.2 / Deslizamento no solo (Fig. 8).** 1) O operador A sobe na rede a montante das unidades a serem evacuadas garantido por um dispositivo antiqueda (3) (Fig. 8.1). 2) Depois de alcançar o ponto mais alto da rede, o operador A é fixado com uma corda de posicionamento (4). O operador A coloca no cabo a polia-guia Easy Rescue (7), na qual está engatado um guincho de recuperação (16), e a mantém em posição. O operador B, na base da rede, estende até o solo o guincho de recuperação através de uma corda adicional (17) (Fig. 8.2). 3) O operador B faz deslizar todo o sistema ao longo do cabo até que a Easy Rescue para contra o primeiro assento a jusante. O operador A desce da rede (Fig. 8.3). 4) O operador C é conectado ao guincho de recuperação e o operador B o levanta até alcançar o assento, fixando-o com um descensor autofrenante (18) (Fig. 8.4). 5) O operador C é preso no assento, com uma corda de posicionamento (4) e coloca em segurança todas as pessoas a serem evacuadas através dos triângulos de evacuação (13), ao mesmo tempo presos no assento. A este ponto, abre a proteção do assento, solta-se do guincho de recuperação, o prende ao triângulo de evacuação de uma das pessoas a serem evacuadas e solta o mesmo do assento. O operador B, no solo, recupera rapidamente a pessoa a ser evacuada de forma que se eleve do assento e desça para o chão através do descensor autofrenante (18). 5) A manobra se repete até a completa evacuação (Fig. 8.5). Passagem para o assento seguinte. 6) O operador C volta a se conectar ao guincho de recuperação (16) e solta a corda de posicionamento (4). O operador B eleva C até alcançar o cabo e C se conecta através da corda de posicionamento (4) (Fig. 8.6). 7) O operador C solta Easy Rescue e a posiciona a jusante do assento e se conecta ao guincho de recuperação (Fig. 8.7). 8) O operador B se desloca a jusante do assento para utilizar o mesmo como ponto de retorno da corda (R). O operador C se solta da corda de posicionamento e prende-se ao guincho de recuperação. O operador B desce Easy Rescue a qual está preso C ao longo do cabo, através do discensor autofrenante (18), até alcançar o assento seguinte (Fig. 8.8). **7) LEGENDA**. Ancoragem (Fig. 1.1); Utilização (Fig. 1.2).

## SVENSKA

Bruksanvisningen för denna utrustning innehåller en allmän del och en specifik del, båda delarna måste läsas igenom noggrant innan användningen påbörjas. **Varning!** Detta blad innehåller endast specifika instruktioner.

SÄRSKILDA INSTRUKTIONER EN 795 / 12278 / 1909. Den här bruksanvisningen innehåller nödvändig information för en korrekt användning av räddningsblocket EASY RESCUE i enlighet med standarderna SS EN 795 (Förankringsutrustningar) / SS EN 12278 (Block) / SS EN 1909 (Säkerhetsregler för linbaneanläggningar för persontransport).

**1) NOMENKLATUR (bild 3)**. Utrustning: 1) Externt block; 2) Mittre block; 3) Snabblänk; 4) Blockhusets sidostycke; 5) Huvuddel blockhusets sidostycke; 6) Handtag; 7) Förankringshål; 8) Säkringshandtag; 9) Uttag fäste för självsäkring. Linbaneanläggningar SS EN 1909: 10) Kabel; 11) Easy Rescue; 12) Nedfirnings- och stopprep; 13) Fäste för självsäkring; 14) Användare.

**2) MÄRKNING.** På utrustningen ges följande indikationer (bild 4): A) Namn på tillverkaren eller den marknadsföringsansvarige; B) Produktnamn; C) Referensstandardernas nummer och år; D) Diameter på kabeln som kan användas; E) Indikation att det handlar om en förankring som kan användas av högst tre personer; F) Maximal garanterad last; G) Logo som uppmanar användaren att noggrant läsa igenom bruksanvisningen innan användning; H) Individuellt serienummer; I) Piktogram före tillverkningsmånad (MM) och -år (YYYY); L) Land där produkten tillverkats; M) 0333 - Nummer på den organisation som medverkar vid produktionens kontrollfas; N) UE-märke; O) Tillverkaren; P) Batchnummer.

**3) KONTROLLER.** Innan varje användning, kontrollera att: det inte finns tecken på slitage, sprickor, korrosion eller deformeringar; låssystemet fungerar riktigt; det inte finns smuts (t.ex. sand); att de externa blocken roterar problemfritt; kroken roterar problemfritt i förhållande till blockhusets sidostycken; blockhusets sidostycken inte flyttar sig sidleds på sidostyckenas huvuddel; skruvarna inte är lösa. Vid varje användning: kontrollera att handtaget stängts och låst riktigt; kabeln sitter rätt inne i blocken; undvik att blocket och kabeln vidrör eller gnids mot vassa delar och/eller material med slipeffekt.

**4) VARNING.** Easy Rescue har formgetts för en användning på kablar Ø 20÷60 mm och med en maximal lutning på 50°. Brottgräns 28 kN, arbetsbelastning 5 kN, maximal tillåten hastighet 2 m/s (bild 5). Anordningen har tre block: under den normala användningen fungerar endast de två externa blocken. Om utrustningen utsätts för en för hög belastning, med en deformering av sidostyckena, ingriper även det mittre blocket som säkerhetssystem. **Varning!** Om säkerhetssystemet ingriper, använd inte blocket längre och se till att det byts ut. Utrustningen är gjord för att användas i "normalt klimat" (temperaturer mellan -30°C e +40°C). Var speciellt uppmärksam med väderförhållandena (t.ex. is eller regn och fukt) som kan påverka blockens jämna löpning eller stabilitet. **Varning!** Var speciellt noggrann att inte placera kroppsdelar (fingrar, hår osv.) mellan de rörliga delarna (block) och linan. Alla material och behandlingar är icke-allergiframkallande och ger inga hudirritationer. Huvudmaterial: aluminium (krok, sidostycken); rostfritt stål (stift, handtag); polyamid (block). Varning**!** Undvik att belasta fästets handtag.

**5) SÄRSKILDA INSTRUKTIONER EN 795.** Vid all aktivitet på över två meters höjd måste säkerhetsutrustning användas (PPE-direktivet - AFS 1996:7 "utförande av personlig skyddsutrustning") för att förebygga risken för fall. Innan arbetspositionen intas måste alla riskfaktorer beaktas (miljöfaktorer, åtföljande och efterföljande faktorer).

**5.1 - Periodisk kontroll.** En fördjupad kontroll av utrustningen är nödvändig minst en gång om året (en gång i halvåret vid användning till havs). Kontrollen ska utföras av tillverkaren eller av kompetent person som uttryckligen auktoriserats av tillverkaren. Detta kontrollintervall kan variera beroende på användningsfrekvens och intensitet. Utförandet av periodiska kontroller är oumbärligt för att kunna garantera utrustningens funktion och hållbarhet och därmed även användarens säkerhet. Kontrollresultaten ska antecknas på det specifika kontrollkort som tillhör och måste medfölja alla utrustningens delar. **Varning!** Om kortet saknas eller inte är läsligt, bör utrustningen inte användas. **Utrustningens identifikationsmärkning (Fig. A):** A) Varumärke; B) Tillverkare; C) Produkt (typ, modell, kod); D) Användare (Företagets namn och adress); E) Serienummer/ partinr; F) Tillverkningsår (sista två siffrorna i partinr); G) Inköpsdatum; H) Datum för första användning; I) Datum för sista användningsdag; L) Gällande normer; M) Anmält organ som utfört UE-kontroll; N) Anmält organ för produktionskontroll. **Kontrollkort för periodisk kontroll av utrustningen (Fig. B):** O) Datum; P) Anledning till kontroll: periodisk eller särskild kontroll; Q) Kontrollansvarigs namn och underskrift; R) Anmärkningar (upptäckta defekter, utförda reparationer eller annan relevant information); S) Kontrollresultat: utrustningen godkänd för användning, utrustningen ej godkänd för användning eller utrustningen måste genomgå ytterligare kontroll; T) Datum för nästa kontroll.

**5.2 - Specifika anvisningar.** Innan någon som helst användning: se till att alla utrustningar har rätt standardreferens och att de fungerar problemfritt; att underhållsbladen för varje utrustning är uppdaterade: att den säkraste tillträdesvägen övervägts; att lämpliga utrustningar används och att en räddningsmetod förutsetts för att hämta operatörer som befinner sig i svåra situationer; kontrollera, i ett fallskyddssystem, att det finns ett tillräckligt fritt utrymme under användaren på arbetsplatsen för att förhindra en kollision med marken eller föremål vid ett fall. Under vilken som helst användning: för operatörens säkerhet, se till att anordningen eller förankringspunkten alltid sitter rätt och att arbetet utförs på ett sådan sätt att det minskar risken och fallhöjden till det minimala. **Varning!** Tänk alltid på längden på anordningarna som används.

**5.3 - Installation.** Förankringsutrustningarna ska installeras av kompetenta personer eller organisationer. För att ansluta Easy Rescue till kabeln (bild 6) gör så här: öppna fästet med säkerhetshandtaget (1) och sedan öppningshandtaget (2) (bild 6.1); sätt i blocket på kabeln och se till att det anpassas riktigt i blockens spår (bild 6.2); stäng fästet genom att släppa handtagen (bild 6.3). För att göra förankringen stabil, anslut utrustningen med ett rep som ansluts till snabblänken och till en andra förankring genom fästena (SS EN 362) för att reglera positionen (bild 3.2). Innan utrustningen används, testa att den installerats riktigt genom att dra i den för hand: utrustningen får inte röra sig i förhållande till kabeln och komponenterna på utrustningen får inte röra sig. För att ansluta fallskyddssystemet använd endast ett fäste som certifierats SS EN 362, anslutet till förankringshålet (bild 3.2). **Varning!** Kontrollera alltid att alla fästen som finns i systemet har låst och blockerat handtag. Kontrollera på basis av typen av system och utrustningarna som används vilken fästpunkt på säkerhetsselarna som ska användas eftersom de kompletta säkerhetsselarna är de enda hållningsanordningarna för kroppen som kan användas i ett fallskyddssystem. **Varning!** Om utrustningens märkning inte kan kommas åt lätt efter installationen, sätt dit en extra märkning vid förankringen.

**5.4 - Bruksanvisning.** Förankringsutrustningen ska användas av högst tre personer åt gången. Om utrustningen används som förankring i ett fallskyddssystem, se till att alltid använda en utrustning som begränsar den maximala dynamiska kraften som skapas på användaren under ett eventuellt stopp av fall på maximalt 6 kN (t.ex. infällbart fallskydd SS EN 360 - bild 7.1). Det rekommenderas att på utrustningen markera det sista kontrolldatumet eller när nästa kontroll ska utföras. Förankringsutrustningen ska endast användas med fallskyddsutrustningar, inte för lyftanordningar.

**6) SPECIFIKA INSTRUKTIONER SS EN 1909.** Under alla räddningsarbeten krävs det att en självsäkring alltid kan göras med ett säkerhetssystem som fästs innan blocket (bild 7.1).

**6.1 - Installation på kabel.** Anslut säkerhetssystemet till kabeln. Anslut Easy Rescue till magringen (SS EN 813) på säkerhetsselarna med ett rep och ett fäste som ansluts till förankringshålet. Anslut EASY RESCUE till kabeln (bild 6): öppna fästet med säkerhetshandtaget (1) och sedan öppningshandtaget (2) (bild 6.1); sätt i blocket på kabeln och se till att det anpassas riktigt i blockens spår (bild 6.2); stäng fästet genom att släppa handtagen (bild 6.3). Spänn systemet utan ryck eller hopp och se till att alla komponenter (speciellt fästena) arbetar i rätt riktning. **Varning!** Kontrollera alltid att alla fästen som finns i systemet har låst och blockerat handtag. Anslut repet som kontrollerar hastigheten och stoppet genom ett fäste med snabblänk på Easy Rescue. För en bättre rullning på kabeln och för att minska slitaget på självsäkringsfästet rekommenderas det att placera självsäkringsfästet i motsvarande uttag (bild 7.1).

**6.2 - Bruksanvisning.** Ställ in förflyttningshastigheten på kabeln och eventuella stopp med en kabel som kontrolleras av en bromsanordning (nedfirningsdon eller säkringsdon). Maximal tillåten hastighet 2 m/s. **Varning!** En eventuellt stöt mot ett föremål kan orsaka allvarliga skador, även livshotande.

**6.3 - Evakueringsmetoder**. Evakueringen av linbaneanläggningar kan göras på två sätt beroende på typen av anläggning (stolliftar, linbanor osv.) och på hur marken ser ut under. 1) räddning längs kabel; 2) räddning från marken.

**6.3.1 / Räddning längs kabel** (bild 7). 1) Operatörerna A och B, iklädda en hjälm (1) och kompletta säkerhetsselar (2) stiger upp på stolpen, innan platsen som ska evakueras, som båda spänts fast med en fallskyddsutrustning (3) (bild 7.2). 2) När operatörerna A och B har nått stolpens topp ska de spänna fast sig med ett rep (4). Operatören B skapar en förankring på stolpens struktur på vilken denna ansluten ett självbromsande nedfirningsdon (5) i vilket styrrepet dras (6) och som kopplas till räddningsblocket Easy Rescue (7). Operatören A installerar Easy Rescue på kabeln och hänger sig med ett annat självbromsande nedfirningsdon (8) som sätts i nedfirningsrepet (9). Utöver detta förutser operatören ett infällbart fallskydd (10) som ansluts till bröstringen på säkerhetsselarna, som är fasthakad till anläggningens kabel och sitter i räddningsblockets motsvarande säte. Nu kan operatören B fira ner A längs kabeln, med styrrepet, fram till den första stolen (bild 7.3). 3) Operatören A förutser, på flerförankringsplattan (11) som ansluts till Easy Rescue, ett reglerbart band med slingor (12) och firar ner sig, med sitt självbromsande nedfirningsdon (8), till stolen. 4) Operatören A evakuerar alla personer på säker plats med evakueringstrianglar (13), som tillfälligt kopplats till stolen. Operatören A ansluter till den nedre ringen på bandet (12) ett självbromsande nedfirningsdon (14) i vilket räddningsrepet förs in (15). Operatören kan nu öppna stolens skydd och haka fast räddningsrepet till evakueringstriangeln (13) för en av personerna som ska evakueras. Personen lämnar stolen och halas ner till marken med det självbromsande nedfirningsdonet (14) (bild 7.4). 5) Manövern upprepas tills alla personer evakuerats.

**6.3.2 / Räddning från marken (bild 8).** 1) Operatörerna A stiger upp på stolpen, innan platsen som ska evakueras och är fastspänd med en fallskyddsutrustning (3) (bild 8.1). 2) När operatörerna A har nått stolpens topp ska denne spänna fast sig med ett placeringsrep (4). Operatören A installerar blocket Easy Rescue på kabeln (7). Under blocket har ett halningssystem hakats fast (16) och som håller det på plats. Operatören B, på marken vid stolpen, drar halningssystemet ner till marken med ett extra rep (17) (bild 8.2). 3) Operatören B drar hela systemet längs kabeln tills Easy Rescue stannar vid den första stolen nedströms. Operatören A går ner från stolpen (bild 8.3). 4) Operatören C spänner fast sig till halningssystemet och operatör B lyfter han/henne tills stolen nåtts. Operatören säkras med det självbromsande nedfirningsdonet (18) (bild 8.4). 4) Operatören C spänner fast sig till stolen med ett placeringsrep (4) och evakuerar alla personer på säker plats med evakueringstrianglar (13), som tillfälligt kopplats till stolen. Operatören kan nu öppna stolens skydd, frigöra sig från halningssystemet och hakar fast det till evakueringstriangeln för en av personerna som ska evakueras och lossar det sedan från stolen. Operatören B, på marken, vinschar upp personen som ska evakueras så att denne lyfts från stolen och halar ner denne till marken med hjälp av det självbromsande nedfirningsdonet (18). Manövern upprepas tills alla personer evakuerats (bild 8.5). Gå till nästa stol. 6) Operatören C spänner fast sig igen till halningssystemet (16) och frigör sig från placeringsrepet (4). Operatören B lyfte C tills denne når kabeln och C spänner fast sig med placeringsrepet (4) (bild 8.6). 7) Operatören C lossar Easy Rescue och placerar den nedströms till stolen och spänner fast sig till halningssystemet (bild 8.7). 8) Operatören B flyttar sig nedströms till stolen för att kunna använda den som en trissa för repet (R). Operatören C frigör sig från placeringsrepet och hänger sig till halningssystemet. Operatören B firar ner Easy Rescue, till vilken C hänger, längs kabeln med det självbromsande nedfirningsdonet (18) fram till nästa stol (bild 8.8).

**7) TECKENFÖRKLARING**. Förankring (Fig. 1.1); Användare (Fig. 1.2).

## NORSK

Bruksanvisningen for denne enheten består av en generell del og en spesifikk del, og begge må leses nøye før bruk. **OBS!** Dette arket inneholder kun den spesifikke bruksanvisningen.

SPESIFIKKE INSTRUKSJONER EN 795 / 12278 / 1909. Denne fortegnelsen inneholder den nødvendige informasjon for korrekt bruk av redningsblokken EASY RESCUE i samsvar med EN 795 (Forankring) / EN 12278 (Blokkskiver) / EN 1909 (Sikkerhetskrav for taubaneinstallasjoner for persontransport).

**1) NOMENKLATUR** (Fig. 3). Anordning: 1) Ytre blokkskive; 2) Sentral blokkskive; 3) Hurtigkobling; 4) Sideplate; 5) Krok; 6) Spak; 7) Forankringshull; 8) Sikkerhetsspak; 9) Feste for selvsikring. Taubaneinstallasjon EN 1909: 10) Line; 11) Easy Rescue; 12) Nedfirings- og stansetau; 13) Koplingspunkt for selvsikring; 14) Bruker.

**2) MERKING.** På utstyret står følgende informasjon (Fig. 4): A) Navn på produsenten og ansvarshavende for lanseringen av produktet på markede; B) Produktnavn; C) Nummer og årstall på standardene det vises til: D) Taudiametre som er mulig å bruke; E) Indikasjoner angående forankring til bruk for maksimalt tre personer; F) Maksimal tillatt belastning; G) Logo som minner brukeren om at vedkommende må lese bruksanvisningen nøye før bruk; H) Individuelt serienummer; I) Billedskrift foran produksjonsmåneden (MM) og -året (YYYY); L) Produksjonssted; M) 0333 - Nummeret til kontrollorganet som griper inn under fasen for produksjonskontrol; N) CE-merke; O) Produsenten; P) Batchnummer.

**4) KONTROLLER.** Før enhver bruk sjekk at: det ikke finnes tegn på slitasje, sprekker, korrosjon eller deformasjoner; lukkesystemet virker riktig; at det ikke finnes skitt (f.eks. sand); blokkskivene roterer fritt; kroken roterer fritt i forhold til sideplatene; sideplatene ikke flytter seg sidelengs på krokens kropp; skruene ikke har løsnet. Under enhver bruk: sjekk at spaken er lukket riktig og at den låser ordentlig; linen er tredd riktig inn i blokkskivene; unngå at blokken og linen støtter seg på eller streifer skarpe deler og/eller slipende materialer.

**4) ADVARSLER.** Easy Rescue er laget for bruk på tau med Ø 20÷60 mm og med en maksimal helning på 50°. Bruddstyrke 28 kN, arbeidsbelastning 5 kN, maksimal tillatt hastighet 2 m/s (Fig. 5). Anordningen har tre blokkskiver: ved normal bruk vil kun de to ytterste blokkskivene brukes. Dersom anordningen blir utsatt for en overbelastning, som fører til deformasjon av sideplatene, vil også den tredje blokkskiven brukes som et sikkerhetssystem. **Advarsel!** Dersom sikkerhetssystemet aktiveres, avslutt så raskt som mulig bruken av blokken og skift den øyeblikkelig ut. Anordningen er utviklet for å brukes under klimatiske forhold som vanligvis tåles av mennesker (anvendelsestemperatur på mellom -30 °C og +40 °C). Vær alltid oppmerksom på spesielle klimatiske forhold (f.eks. is eller vann) som kan påvirke glideevnen eller stabiliteten til blokkskivene. **Advarsel!** Vær spesielt forsiktig så du ikke setter fast kroppsdeler (fingre, hår...) mellom de bevegelige delene (blokkskivene) og linen. Alle materialene og behandlingene er antiallergiske, og de forårsaker ikke irritasjoner eller følsomhet på huden. Hovedmaterialer: aluminium (kroken, sideplater); rustfritt stål (stifter, spaker); polyamid (blokkskiver). Advarsel**!** Unngå å belaste koplingsstykkets åpningsdel.

**5) SPESIFIKKE INSTRUKSJONER EN 795.** Enhver aktivitet som utføres i en høyde av mer enn to meter krever bruk av personlig verneutstyr (PVU) som beskyttelse mot fare for fall. Før tilgang til arbeidsstasjon må alle risikofaktorene vurderes (miljømessige, samtidige, følgeskader).

**5.1 - Periodisk kontroll.** Minst hver 12. måned (6. måned ved bruk ved havet) er det helt nødvendig med en omfattende kontroll av anordningen. Denne kontrollen gjennomføres av produsenten eller av kompetent personale, som er uttrykkelig autorisert av produsenten. Frekvensen kan variere avhengig av hyppigheten og intensiteten i bruken. Utføring av de regelmessige, periodiske kontrollene er helt nødvendig for å sikre en vedvarende effektivitet og holdbarhet på anordningen, som brukerens sikkerhet avhenger av. Resultatene av kontrollene vil bli angitt på det tilhørende kortet, som leveres med og skal følge hver anordning. **Advarsel!** Hvis skiltet mangler, eller ikke er lesbart, må du ikke bruke produktet. **Identifikasjonskort for anordningen (Fig. A):** A) Merke, B) Produsent; C) Produkt (type, modell, kode); D) Bruker (firma, navn og adresse), E) Serienummer/partinummer; F) Produksjonsår (siste to sifre i partinummeret); G) Kjøpsdato, H) Dato for første anvendelse; I) Utløpsdato; L) Referansestandarder; M) Godkjent organ som har utført UE-kontrollen, N) Godkjent organ som kontrollerer produksjonen. **Kort for periodisk kontroll av anordningen (Fig. B):** O) Dato, P) Årsak til kontrollen: Periodisk kontroll eller spesiell kontrol; Q) Navn og underskrift for den ansvarlige for kontrollen; R) Merknader (påviste defekter, utførte reparasjoner eller annen relevant informatsjon); S) Resultat av kontrollen: anordning egnet til bruk, anordning ikke egnet til bruk, eller anordning som skal kontrolleres, T) Dato for neste kontroll.

**5.2 - Spesifikke advarsler.** Før hver gangs bruk, må man også: sørge for at alt utstyret har riktig standardreferanse og at det er i perfekt stand, påse at vedlikeholdsskjema for hver del av utstyret er riktig og oppdatert; nøye vurdere de sikreste tilgangsrutene, være passende utstyrt og forberedt med hensyn til nødprosedyrer for å redde en bruker dersom det oppstår vanskeligheter; sjekke hvor mye fritt rom fallsikringen krever under brukeren i arbeidsposisjonen, slik at det, i tilfelle fall, ikke er fare for å treffe bakken eller andre hindringer som kan ligge innenfor fallbanen. Under enhver bruk er det nødvendig: for operatørens sikkerhet, at anordningen eller forankringspunktet alltid er korrekt plassert og at arbeidet bli utført med tanke på å redusere risikoen og fallhøyden til et minimum. Advarsel**!** Ta alltid i betrakting lengden på de anvendte anordningene.

**5.3 - Montering.** Anordningene for forankring må monteres av kompetente personer eller organisasjoner. For å koble Easy Rescue til linen (Fig. 6) utfør følgende operasjoner: åpne koblingsstykket ved å først løsne sikkerhetsspaken (1) og deretter åpningsstykket (2) (Fig. 6.1); sett blokken inn på linen, mens du er oppmerksom på at blokken festes godt i sporet til blokkskivene (Fig. 6.2); lukk koplingsstykket ved løsne spakene (Fig. 6.3). For å gjøre forankringen stabil, fest utstyret ved hjelp av et tau festet til hurtigkoblingen og til en sekundær forankring ved bruk av koplingsstykker (EN 362) for å kunne justere plasseringen (Fig. 3.2). Før du bruker anordningen, sjekk at alt er montert korrekt ved å utføre noen trekktester med hånden: anordningen skal ikke bevege seg på linen, og anordningens komponenter skal heller ikke bevege seg. For å koble til fallsikringssystemet bruk utelukkende et koblingsstykke, sertifisert EN 362, koblet til forankringshullet (Fig. 3.2). **Advarsel!** Kontrollert alltid at alle koplingsstykker i systemet er lukket og låst ordentlig. Kontroller hva slags festepunkt på selen som skal brukes, basert på hva slags type system og utstyr som brukes. Helsele er den eneste anordningen for å holde kroppen som kan brukes i et fallsikringssystem. Advarsel**!** Dersom merkingen på anordningen ikke er lett tilgjengelig etter montering, sørg for å få satt på ekstra merking i nærheten av forankringen.

**5.4 - Bruksanvisning.** Forankringsanordningen er tiltenk bruk for maksimalt tre personer samtidig. Dersom anordningen blir brukt som forankring i et fallsikringssystem, bruk alltid en anordning som begrenser den den maksimale dynamiske kraft som ligger på brukeren ved et eventuelt fall, på maksimalt 6 kN (f.eks. fallblokk EN 360 - Fig. 7.1). Det er anbefalt å sette et merke på anordningen som indikerer dato for sist utført kontroll, eller dato for neste kontroll. Forankringsanordningen er tiltenkt bruk kun for fallsikringsanordninger, og ikke for heiseapparater.

**6) SPESIFIKKE INSTRUKSJONER EN 1909.** Under alle hjelpeoperasjoner, er det nødvendig med selvsikring, utført med et sikkerhetssystem tilkoblet linen øverst på blokken (Fig. 7.1).

**6.1 - Montering på linen.** Koble sikkerhetssystemet på linen. Koble Easy Rescue til ringen på magen (EN 813) på selen, ved hjelp av en stropp og et koblingsstykke festet til forankringshullet. Fest EASY RESCUE på linen (Fig. 6): åpne koblingsstykket ved å først heve sikkerhetsspaken (1) og deretter åpningsstykket (2) (Fig. 6.1); sett blokken inn på linen, og se til at blokken festes godt i sporet til blokkskivene (Fig. 6.2); lukk koplingsstykket ved å slippe spakene (Fig. 6.3). Spenn systemet uten rykk eller hopp, og se til at alle komponenter (spesielt koplingsstykkene) arbeider i riktig retning. **Advarsel!** Kontrollert alltid at alle koplingsstykker i systemet er lukket og låst ordentlig. Fest tauet for kontroll av stans og hastighet, ved hjelp av et koplingsstykke, til hurtigkoblingen på Easy Rescue. For å forbedre glidingen på linen og redusere slitasjen på koplingsstykket for selvsikring, anbefales det å feste koplingsstykket til selvsikringen på det egnede festet (Fig. 7.1).

**6.2 - Bruksanvisning.** Juster farten på forflytningen på linen, og eventuelle stans, ved hjelp av et tau kontrollert av en stanseanordning (nedfiringsbrems eller sikringsbrems). Maksimal tillatt hastighet 2 m/s. **Advarsel!** Et eventuelt støt mot en hindring vil kunne forårsake alvorlige skader, også dødelige.

**6.3 - Evakueringsmetoder.** Evakuering fra skiheiser kan skje på to hovedmåter, avhengig av hva slags type anlegg som brukes (stolheis, gondolheis o.l.) og av type terreng som befinner seg under: 1) redning langs linen; 2) redning mot bakken.

**6.3.1 / Redning langs linen** (Fig. 7). 1) Operatørene A og B, etter å ha tatt på seg hjelm (1) og helsele (2) klatrer opp masten, ovenfor de som skal reddes, begge sikret med en fallsikringsanordning (3) (Fig. 7.2). 2) Når de har nådd toppen på masten, sikrer operatør A og B seg ved hjelp av en støtteline (4). Operatør B lager et forankringspunkt på mastens struktur som han fester en nedfiringsbrems (5) til, og i denne blir styretauet tredd inn (6), som er festet til redningsblokken Easy Rescue (7). Operatør A fester Easy Rescue til linen, og fester seg selv til linen ved hjelp av en annen nedfiringsbrems (8) tredd inn i senketauet. I tillegg, har operatøren en fallblokk (10) festet til brystringen på selen, som er festet til anordningens line og til redningsblokken. Nå kan operatør B senke A langs linen, ved hjelp av styretauet, helt til han når den første stolen (Fig. 7.3). 3) Operatør A har, på forankringsplaten (11) koblet til Easy Rescue, en justerbar stropp med ringer (12) og han senker seg, ved hjelp av nedfiringsbremsen (8), helt til stolen. 4) Operatør A sikrer alle personene som skal evakueres ved hjelp av evakueringstriangler (13), som midlertidig er koblet til stolen. Operatør A kobler stroppens nedre ring (12) til en nedfiringsbrems (14) som han trer redningstauet i (15). Nå åpner han stolens låsebøyle, kobler redningstauet til triangelen til en av personene som skal evakueres, kobler den av stolen, og senker personen ned til bakken ved å bruke nedfiringsbremsen. (14) (Fig. 7.4). 5) Manøveren repeteres til man er ferdig med evakueringen.

**6.3.2/ Redning mot bakken** (Fig. 8). 1) Operatør A klatrer opp masten, ovenfor de som skal reddes, sikret med fallsikringsanordning (3) (Fig. 8.1). 2) Når han har nådd toppen på masten, sikrer operatør A seg ved hjelp av en forbindelsesline (4). Operatør A kobler Easy Rescue (7) på linen, og under denne er det koblet på en heiseanordning (16), som holder den på plass. Operatør B, som står på bakken ved masten, drar heiseanordningen helt ned til bakken ved hjelp av et tilleggstau (17) (Fig. 8.2). 3) Operatør B får hele systemet til å gli bortover kabelen inntil Easy Rescue har kommet frem til den første stolen. Operatør A går ned fra masten (Fig. 8.3). 4) Operatør C hekter seg på heiseanordningen og operatør B heiser ham opp helt til han kommer til stolen, samtidig som han blir sikret med en selvlåsende nedfiringsbrems (18) (Fig. 8.4). 5) Operatør C sikrer seg til stolen, ved hjelp av en forbindelsesline (4) og sikrer alle personene som skal evakueres med evakueringstriangler (13), midlertidig koblet til stolen. Nå åpner han stolens låsebøyle, kobler seg fra heiseanordningen, kobler denne til evakueringstriangelen til en av personene som skal evakueres, og kobler personen fra stolen. Operatør B, som står på bakken, heiser forsiktig opp personen slik at han løftes opp fra stolen, og senker ham deretter ned til bakken ved hjelp av nedfiringsbremsen (18). Manøveren repeteres til man er ferdig med evakueringen (Fig. 8.5). Overgang til neste stol. 6) Operatør C kobler seg på nytt til heiseanordningen (16) og kobler fra støttelinen (4). Operatør B heiser C opp, helt til han når kabelen, og C kobler seg da til denne ved hjelp av støttelinen (4) (Fig. 8.6). 7) Operatør C kobler fra Easy Rescue og plasserer den under stolen, og kobler seg til heiseanordningen (Fig. 8.7). 8) Operatør B flytter seg så han kommer under stolen slik at han kan bruke det som forankringspunkt for tauet (R). Operatør C kobler seg fra støttelinen og fester seg til heiseanordningen. Operatør B senker Easy Rescue som C er festet til, langs kabelen, ved hjelp av nedfiringsbremsen (18), inntil han kommer til neste stol (Fig. 8.8).

**7) TEGNFORKLARING**. Forankringspunkt (Fig. 1.1); Bruker (Fig. 1.2).

## A DEVICE IDENTIFICATION SHEET.

| | |
|---|---|
| (A) Trademark. | CT |
| (B) Manufacturer. | Aludesign S.p.A.<br>Via Torchio 22, 24034<br>Cisano B.sco (BG) ITALY.<br>climbingtechnology.com |
| (C) Product (type, model, code) | Rescue pulley<br>EASY RESCUE<br>Ref. No. 2P656 |
| (D) User (company, name and address) | |
| (E) Serial number / batch | |
| (F) Year of manufacture | |
| (G) Purchase date. | |
| (H) Date of first use. | |
| (I) Expiry date. | |
| (L) Reference standards. | ☐ EN 795:2012-B<br>☐ EN 1909:2000<br>☐ EN 12278:2007 |

(M) Notified Body that performed UE check:

NOTIFIED BODY "0123"
TÜV SÜD Product Service GmbH, Daimlerstraße 11 D-85748 Garching, GERMANY

(N) Notified Body that controls production:

AFNOR CERTIFICATION
NOTIFIED BODY "0333"
11, rue Francis de Pressensé - 93571 La Plaine Saint-Denis Cedex, FRANCE

STRMTG
Service Technique des Remontées Mécaniques et des Transports Guidés (STRMTG).
1461, rue de la Piscine 38400
SAINT-MARTIN D'HERES FRANCE

## B DEVICE PERIODIC CHECK SHEET.

| No. | (O) Date. | (P) Reason for check. | (Q) Name and signature of the person responsible for checking. | (R) Notes (defects found, repairs performed or other relevant information) | (S) Check results. | (T) Date of next check. |
|---|---|---|---|---|---|---|
| 1 | | ☐ Periodic check.<br>☐ Additional check. | | | ☐ Device fit for use. ☐ Device unfit for use.<br>☐ Device to be checked. | |
| 2 | | ☐ Periodic check.<br>☐ Additional check. | | | ☐ Device fit for use. ☐ Device unfit for use.<br>☐ Device to be checked. | |
| 3 | | ☐ Periodic check.<br>☐ Additional check. | | | ☐ Device fit for use. ☐ Device unfit for use.<br>☐ Device to be checked. | |
| 4 | | ☐ Periodic check.<br>☐ Additional check. | | | ☐ Device fit for use. ☐ Device unfit for use.<br>☐ Device to be checked. | |
| 5 | | ☐ Periodic check.<br>☐ Additional check. | | | ☐ Device fit for use. ☐ Device unfit for use.<br>☐ Device to be checked. | |
| 6 | | ☐ Periodic check.<br>☐ Additional check. | | | ☐ Device fit for use. ☐ Device unfit for use.<br>☐ Device to be checked. | |
| 7 | | ☐ Periodic check.<br>☐ Additional check. | | | ☐ Device fit for use. ☐ Device unfit for use.<br>☐ Device to be checked. | |
| 8 | | ☐ Periodic check.<br>☐ Additional check. | | | ☐ Device fit for use. ☐ Device unfit for use.<br>☐ Device to be checked. | |
| 9 | | ☐ Periodic check.<br>☐ Additional check. | | | ☐ Device fit for use. ☐ Device unfit for use.<br>☐ Device to be checked. | |
| 10 | | ☐ Periodic check.<br>☐ Additional check. | | | ☐ Device fit for use. ☐ Device unfit for use.<br>☐ Device to be checked. | |