KIT 12 / KIT 40

EN Components for SKR+ and SKR-2.
IT Componenti per SKR+ e SKR-2.
FR Composants pour SKR+ et SKR-2.
DE Komponenten für SKR+ und SKR-2.
ES Componentes para SKR+ y SKR-2.
PT Componentes Kit 12 / Kit 40.
SE Komponenterna Kit 12 / Kit 40.
FI Kit 12 / Kit 40 komponenttien.
NO Komponentene Kit 12 / Kit 40.
DK Komponenter til SKR + og SKR-2.
NL Componenten voor SKR+ en SKR-2.
SI Komponente za SKR + in SKR-2.
SK Komponenty pre SKR + a SKR-2.
RO Componente pentru SKR+ şi SKR-2.
CZ Komponenty pro SKR + a SKR-2.

MADE IN ITALY
NOT A P.P.E. IF USED ALONE

i = G + S + A

IST52-KIT12CTA1_rev.1 09-19

climbing technology

by Aludesign S.p.A. via Torchio 22
I 24034 Cisano B.sco BG ITALY
Central tel: +39 035 78 35 95
Central fax: +39 035 78 23 39
www.climbingtechnology.com

1 MODELS

PRODUCT	KIT 12	KIT 40
REF. No.	KIT12	KIT40
LENGTH	32 cm	60 cm
WEIGHT	190 g	220 g
COMPATIBILITY	SKR+	SKR+ / SKR-2
SPARE PARTS		
Longe 12 cm	Ref. No. FET11012	
Longe 40 cm	Ref. No. FET11040	

2 MARKING / NOMENCLATURE OF PARTS

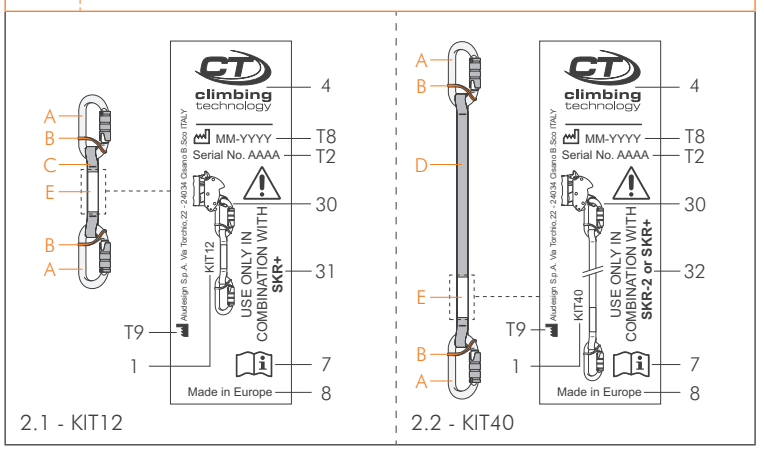

2.1 - KIT12 2.2 - KIT40

3 COMPATIBILITY

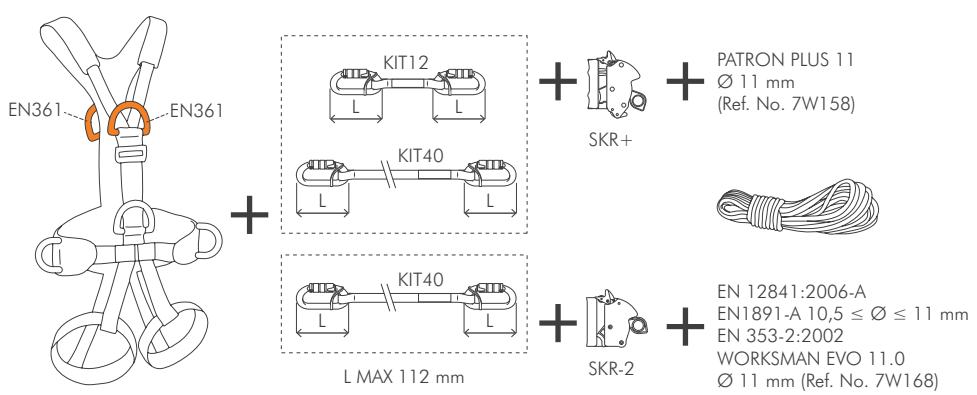

4 FIX PRO - MOUNTING

5 WARNING

-22÷+104°F

-30÷+40°C

ENGLISH

The instructions for use of this equipment consist of different sets of instructions: general instructions, accessory instructions for Kit 12 / Kit 40 components and specific instruction of the device used (SKR+ or SKR-2). All sets of instructions must be carefully read before using the equipment. **Attention!** This document only contains the accessory instructions for Kit 12 / Kit 40 lanyards.

ACCESSORY INSTRUCTIONS KIT 12 / KIT 40.

This note contains the necessary information for a correct use of the following product/s: components Kit 12 / Kit 40. **Attention!** For the connectors included in these products, refer to the relative instructions for use.

1) FIELD OF APPLICATION. Kit 12 / Kit 40 products are accessories components and/or spare parts to be used exclusively with SKR+ or SKR-2 devices: check compatibility before use (Fig. 1-3). **Attention!** Kit 12 / Kit 40 products, by themselves, do not comply with any regulation and therefore they are not PPE (Personal Protective Equipment). **Attention!** Any use other than stated is to be considered prohibited. **Attention!** For this product the indications of the standard EN 365 must be respected (general instructions / paragraph 2.5). **Attention!** For this product a periodic thorough inspection is compulsory (general instructions / paragraph 8.)

2) NOMENCLATURE (Fig. 2). A) Connector. B) Positioning device Fix Pro. C) 12 cm webbing (Ref. No FET11012). D) 40 cm webbing (Ref. No FET11040). E) Label.

2.1 - Main materials. Refer to the legend in the general instructions (paragraph 2.4): 3 (connector) / 7 (webbing).

3) MARKING. Numbers/letters without caption: refer to the legend in the general instructions (paragraph 5).

3.1 - General (Fig. 3.1). Indications:1; 4; 7; 8; 30) Pictogram showing the product; 31) Warning recommending the user to only use the product in combination with the SKR+ device; 32) Warning recommending the user to only use the product in combination with SKR+ / SKR-2 devices.

3.2 - Traceability (Fig. 2). Indications: T2; T8; T9.

4) COMPATIBILITY. Kit 12 / Kit 40 components must be connected to the device (SKR+ o SKR-2) as indicated in the relevant specific instructions for use. The connectors included in Kit 12 / Kit 40 component can be replaced, if necessary, with any EN 362 oval connector with locking gate and maximum length of 112 mm.

5) REPLACEMENT PARTS / ACCESSORIES. This product is compatible only with with the spare parts and specific accessories listed below: positioning device Fix Pro* (Ref. No. 6V82800); 12 cm webbing* (Ref. No FET11012); 40 cm webbing* (Ref. No FET11040). **Attention!** Accessories/spare parts marked with an asterisk (*) by themselves do not constitute PPE. **Attention!** Before installing an accessory/replacement part, carefully read and understand the instructions for use of the device on which it will be installed. **Attention!** Before use make sure that the accessory/spare part is correctly installed.

ITALIANO

Le istruzioni d'uso di questo dispositivo sono costituite da un'istruzione generale, dall'istruzione accessoria dei componenti Kit 12 / Kit 40 e dall'istruzione specifica del dispositivo impiegato (SKR+ o SKR-2). Tutte le istruzioni devono essere lette attentamente prima dell'utilizzo. **Attenzione!** Questo foglio costituisce solo l'istruzione accessoria dei componenti Kit 12 / Kit 40.

ISTRUZIONI ACCESSORIE KIT 12 / KIT 40.

Questa nota contiene le informazioni necessarie per un utilizzo corretto del seguente prodotto/i: componenti Kit 12 / Kit 40. **Attenzione!** Per i connettori inclusi in questi prodotti fare riferimento alle relative istruzioni d'uso.

1) CAMPO DI APPLICAZIONE.

I prodotti Kit 12 / Kit 40 sono dei componenti accessori e/o parti di ricambio da utilizzare esclusivamente con i dispositivi SKR+ o SKR-2: verificarne la compatibilità prima dell'utilizzo (Fig. 1-3). **Attenzione!** I prodotti Kit 12 / Kit 40, a sé stanti, non sono conformi ad alcuna normativa e di conseguenza non costituiscono dei D.P.I. (Dispositivi di Protezione Individuale). **Attenzione!** Qualsiasi impiego diverso da quanto indicato è da considerarsi proibito. **Attenzione!** Per questo prodotto devono essere rispettate le indicazioni della norma EN 365 (istruzioni generali / paragrafo 2.5). **Attenzione!** Per questo prodotto è obbligatorio un controllo periodico approfondito (istruzioni generali / paragrafo 8).

2) NOMENCLATURA (Fig. 2). A) Connettore. B) Supporto di fissaggio Fix Pro. C) Fettuccia da 12 cm (Ref. No FET11012). D) Fettuccia da 40 cm (Ref. No FET11040). E) Etichetta di marcatura.

2.1 - Materiali principali. Consultare la legenda nelle istruzioni generali (paragrafo 2.4): 3 (connettore) / 7 (fettuccia).

3) MARCATURA. Numeri/lettere senza didascalia: consultare la legenda nelle istruzioni generali (paragrafo 5).

3.1 - Generale (Fig. 2). Indicazioni: 1; 4; 7; 8; 30) Pittogramma che illustra il prodotto; 31) Avvertenza che avvisa l'utente di utilizzare il prodotto esclusivamente in combinazione con il dispositivo SKR+; 32) Avvertenza che avvisa l'utente di utilizzare il prodotto esclusivamente in combinazione con i dispositivi SKR+/ SKR-2.

3.2 - Tracciabilità (Fig. 2). Indicazioni: T2; T8; T9.

4) COMPATIBILITÀ. I componenti Kit 12 / Kit 40 devono essere collegati al dispositivo (SKR+ o SKR-2) come indicato nelle relative istruzioni d'uso specifiche. I connettori inclusi nei componenti Kit 12 / Kit 40 possono essere sostituiti, laddove necessario, con dei qualsiasi connettori ovali EN 362 con ghiera di bloccaggio e lunghezza massima 112 mm.

5) PARTI DI RICAMBIO/ACCESSORI. Questo prodotto è compatibile solo con le parti di ricambio e gli accessori specifici elencati di seguito: supporti di posizionamento Fix Pro* (Ref. No. 6V82800); Fettuccia da 12 cm* (Ref. No FET11012); Fettuccia da 40 cm* (Ref. No FET11040). **Attenzione!** Gli accessori/parti di ricambio contrassegnati con un asterisco (*) da soli non costituiscono dei DPI. **Attenzione!** Prima di installare un accessorio/parte di ricambio, leggere e comprendere le istruzioni d'uso del dispositivo sul quale verrà installato. **Attenzione!** Prima dell'utilizzo verificare che l'accessorio/parte di ricambio sia correttamente installato.

FRANÇAIS

Les instructions d'utilisation de cet équipement sont constituées d'une notice générale, des instructions d'utilisation des composantes Kit 12 / Kit 40 et des instructions d'utilisation spécifiques du dispositif employé (SKR+ ou SKR-2). Toutes les instructions doivent être lues avec attention avant toute utilisation. **Attention !** Cette fiche contient uniquement les instructions d'utilisation des composantes Kit 12 / Kit 40.

INSTRUCTIONS AUXILIAIRES KIT 12 / KIT 40.

Cette note contient les informations nécessaires à l'utilisation correcte du produit/s suivant/s : composantes Link 20/40/30+. Kit 12 / Kit 40. **Attention !** Pour les connecteurs inclus dans ces produits, reportez-vous à l'instruction d'utilisation correspondante.

1) CHAMP D'APPLICATION. Les produits Kit 12 / Kit 40 sont des composants accessoires et/ou pièces de rechange à utiliser exclusivement avec les dispositifs SKR+ ou SKR-2 : vérifier la compatibilité avant utilisation (Fig. 1-3). **Attention !** Les composantes Kit 12 / Kit 40 pris à part ne sont conformes à aucune norme et ne sont donc pas des EPI (Équipements de Protection Individuelle). **Attention !** Toute utilisation différente de ce qui est indiqué est à considérer comme interdite. **Attention !** Pour ce produit il faut respecter les indications de la norme EN 365 (Instructions générales / paragraphe 2.5). **Attention !** Pour ce produit un contrôle approfondi est obligatoire (Instructions générales / paragraphe 8).

2) NOMENCLATURE (Fig. 2). A) Connecteur. B) Barrette anti-rotation Fix Pro. C) Sangle de 12 cm (Réf. No FET11012). D) Sangle de 40 cm (Réf. No FET11040). E) Étiquette de marquage.

2.1 - Matériaux principaux. Consulter la légende dans les instructions générales (paragraphe 2.4): 3 (connecteur) / 7 (sangle).

3) MARQUAGE. Chiffres/lettres sans légende : consulter la légende dans les instructions générales (paragraphe 5).

3.1 - Général (Fig. 2). Indications : 1; 4; 7; 8; 30) Pictogramme qui illustre le produit ; 31) Avertissement qui indique à l'utilisateur que le produit doit exclusivement être utilisé avec le dispositif SKR+; 32) Avertissement qui indique à l'utilisateur que le produit doit exclusivement être utilisé avec les dispositifs SKR+/ SKR-2.

3.2 - Traçabilité (Fig. 2). Indications : T2 ; T8 ; T9.

4) COMPATIBILITÉ. Les composants Kit 12 / Kit 40 doivent être connectés au dispositif (SKR + ou SKR-2) comme indiqué dans les instructions d'utilisation spécifiques correspondantes. Les connecteurs inclus dans les composants Kit 12 / du Kit 40 peuvent être remplacés, si nécessaire, par tout connecteur ovale EN 362 avec bague de verrouillage et d'une longueur maximale de 112 mm.

5) PIÈCES DE RECHANGE/ACCESSOIRES. Ce produit est compatible uniquement avec les pièces de rechange et les accessoires spécifiques listés ci-dessous: barrette anti-rotation Fix Pro* (Ref. No. 6V82800); Sangle de 12 cm* (Réf. No FET11012); Sangle de 40 cm* (Réf. No FET11040). **Attention!** Les accessoires/pièces de rechange marqués d'un astérisque (*) ne constituent pas en eux-mêmes un EPI. **Attention!** Avant d'installer un accessoire/une pièce de rechange, lisez et comprenez les instructions d'utilisation du dispositif sur lequel il sera installé. **Attention!** Avant utilisation, vérifiez que l'accessoire/la pièce de rechange est correctement installé.

DEUTSCH

Die Gebrauchsanweisungen für dieses Gerät bestehen aus allgemeinen Anweisungen, aus zusätzlichen Anweisungen für die Komponenten Kit 12 / Kit 40 und aus den spezifischen Anweisungen des verwendeten Geräts (SKR+ oder SKR-2). Alle Anweisungen müssen aufmerksam vor der Anwendung gelesen werden. **Achtung!** Dieses Blatt gibt nur die zusätzlichen Anweisungen für die Verbindungsmittel Kit 12 / Kit 40 wieder.

ZUSÄTZLICHE ANWEISUNGEN KIT 12 / KIT 40.

Diese Anmerkung enthalt die notwendige Informationen für einen korrekten Gebrauch des folgenden Produktes/e: Komponenten Kit 12 / Kit 40.

1) ANWENDUNGSBEREICH. Kit 12 / Kit 40 - Komponenten sind Zubehörkomponenten und/oder Ersatzteile, die ausschließlich mit Easy Access-Gerät verwendet werden. **Achtung!** Die alleinigen Komponenten Kit 12 / Kit 40 entsprechen keiner Normvorschrift und sind somit nicht Teil der PSA (Persönliche Schutzausrichtung). **Achtung!** Jegliche andersartige Anwendung, die nicht ausdrücklich hier angeführt wird, muss als verboten erachtet werden. **Achtung!** Für dieses Produkt muss die Anleitung der Norm EN 365 beachten werden (allgemeine Gebrauchsanweisungen / Absatz 2.5). **Achtung!** Für dieses Produkt ist eine gründliche regelmäßige Kontrolle verpflichtet (allgemeine Gebrauchsanweisungen / Absatz 8).

2) NOMENKLATUR (Abb. 2). A) Karabiner. B) Befestigungshalterung Fix Pro. C) Verbindungsmittel von 12 cm (Ref. No FET11012). D) Verbindungsmittel von 12 cm 40 cm (Ref. No FET11040). E) Markierungsetikett.

2.1 - Wesentlichen Materialien. Die Legende in der allgemeine Gebrauchsanweisungen lesen (Absatz 2.4): 3 (Karabiner) / 7 (Schlinge).

3) MARKIERUNG. Zahlen / Buchstaben ohne Bildunterschriften: die Legende in der allgemeine Gebrauchsanweisungen lesen (Absatz 5).

3.1 - Allgemeine (Abb. 2). Angaben: 1; 4; 7; 8; 30) Piktogramm mit Produktillustration. 31) Hinweis für den Anwender, dass das Produkt nur in Kombination mit der Vorrichtung SKR+ verwendet werden kann. 32) Warnung, die den Benutzer darauf hinweist, das Produkt ausschließlich in Kombination mit SKR + / SKR-2-Geräten zu verwenden.

3.2 - Rückverfolgbarkeit (Abb. 2). Angaben: T2; T8; T9.

4) KOMPATIBILITÄT. Die Komponenten Kit 12 / Kit 40 müssen an das Gerät (SKR + oder SKR-2) angeschlossen werden, wie in der jeweiligen spezifischen Gebrauchsanweisung angegeben. Die in den Komponenten Kit 12 / Kit 40 enthaltenen Karabiner können bei Bedarf durch ovale Karabiner nach EN 362 mit Verschluss und einer maximalen Länge von 112 mm ersetzt werden.

9) ERSATZTEILE/ZUBEHÖR. Dieses Produkt ist nur kompatibel mit der spezifischen Ersatzteile und der Zubehöre wie folgt: stabilisierende Stützen Fix Pro* (Ref. No. 6V82800); Verbindungsmittel von 12 cm 12 cm* (Ref. No FET11012); Verbindungsmittel von 12 cm 40 cm* (Ref. No FET11040). **Achtung!** Mit einem Sternchen (*) gekennzeichnete Zubehörteile/Ersatzteile sind keine PSA. **Achtung!** Lesen und verstehen Sie vor dem Installieren eines Zubehörteils/Ersatzteils die Gebrauchsanweisung des Geräts, auf dem es installiert werden soll. **Achtung!** Vergewissern Sie sich vor dem Gebrauch, dass das Zubehör/Ersatzteil korrekt installiert ist.

ESPAÑOL

Las instrucciones de uso de este dispositivo consisten en las instrucciones generales, en las instrucciones accesorias para los componentes Kit 12 / Kit 40 y en las instrucciones específicas propias del dispositivo utilizado (SKR+ o SKR-2). Todas las instrucciones deben leerse cuidadosamente antes del uso. **¡Atención!** El presente documento contiene sólo las instrucciones accesorias de los componentes Kit 12 / Kit 40.

INSTRUCCIONES ACCESORIAS KIT 12 / KIT 40.

Esta anotación incluye las informaciónes necesarias para el uso correcto del siguiente producto/s: componentes Kit 12 / Kit 40. **¡Atención!** Para los conectores incluidos en estos productos, consulte las instrucciones de uso relativas.

1) ÁMBITO DE APLICACIÓN. Los componentes Kit 12 / Kit 40 son componentes accesorios y/o piezas de repuesto para ser utilizados exclusivamente dispositivos SKR + o SKR-2: verifique la compatibilidad antes de usa (Fig. 1-3). **¡Atención!** Los componentes Kit 12 / Kit 40, en sí mismos, no se ajustan a ninguna normativa y por lo tanto no constituyen unos EPI (Equipos de Protección Individual). **¡Atención!** Cualquier uso diferente de lo indicado se considera prohibido. **¡Atención!** Por este producto es necesario respetar las indicaciones de la Norma EN 365 (instrucciones generales - paragrafo 2.5). **¡Atención!** Por este producto es obligatoria una inspección periodica detallada (instrucciones generales - paragrafo 8).

2) NOMENCLATURA (Fig. 2). A) Conector. B) Posicionador antivolteo Fix Pro. C) Cinta de 12 cm (Ref. No FET11012). D) Cinta de 40 cm (Ref. No FET11040) E) Etiqueta de marcado.

2.1 - Materiales principales. Consulten la leyenda en las instrucciones generales (sección 2.4): 3 (conector) / 7 (cinta).

3) MARCADO. Números/letras sin título: consulten la leyenda en las instrucciones generales (párrafo 5).

3.1 - General (Fig. 2). 1; 4; 7; 8; 30) Pictograma que muestra el producto; 31) Advertencia que avisa el usuario de que utilice el producto únicamente en combinación con el equipo SKR+; 32) Advertencia que avisa el usuario de que utilice el producto únicamente en combinación con los dispositivos SKR+/ SKR-2.

3.2 - Trazabilidad (Fig. 2). Indicaciones: T2; T8; T9.
4) COMPATIBILIDAD. Los componentes Kit 12 / Kit 40 deben estar conectados al dispositivo (Skr + o Skr-2) como se indica en las instrucciones de uso específicas relevantes. Los conectores incluidos en los componentes Kit 12 / Kit 40 pueden reemplazarse, si es necesario, por cualquier conector oval EN 362 con gatillo de bloqueo y longitud máxima de 112 mm.
9) PIEZAS DE REPUESTO / ACCESORIOS. Este producto es compatible solo con las piezas de repuesto y accesorios específicos que se enumeran a continuación: soportes estabilizadores Fix Pro* (Ref. No. 6V82800); Cinta de 12 cm* (Ref. No FET11012); Cinta de 40 cm* (Ref. No FET11040). **¡Atención!** Los accesorios/repuestos marcados con un asterisco (*) por sí mismos no constituyen PPE. **¡Atención!** Antes de instalar un accesorio/pieza de repuesto, lea y comprenda las instrucciones de uso del dispositivo en el que se instalará. **¡Atención!** Antes de usar, compruebe que el accesorio/pieza de repuesto esté correctamente instalado.

PORTUGUÊS

As instruções de uso deste dispositivo são compostas pelas instruções gerais, as instruções de acessório dos componentes do Kit 12 / Kit 40 e as instruções específicas do dispositivo usado (Skr + ou Skr-2). Todas as instruções devem ser lidas com atenção antes do uso. **Atenção!** Este folheto constitui apenas a instrução específica dos componentes do Kit 12 / Kit 40.
INSTRUÇÕES ESPECÍFICAS KIT 12 / KIT 40
Esta nota contém as informações necessárias para um uso correto do(s) seguinte(s) produto(s): componentes Kit 12 / Kit 40. **Atenção!** Para os conectores incluídos nesses produtos, consulte as instruções de uso.
1) CAMPO DE APLICAÇÃO.
Os produtos do Kit 12 / Kit 40 são componentes acessórios e ou peças de sobressalentes a serem usadas exclusivamente com dispositivos Skr + ou Skr-2: verifique sua compatibilidade antes do uso (Fig. 1-3). **Atenção!** Os produtos Kit 12 / Kit 40, individualmente, não estão em conformidade com algum tipo de normativa e, consequentemente, não constituem EPI (Equipamento de Proteção Individual). **Atenção!** Qualquer emprego diferente daquele indicado deve ser considerado proibido. **Atenção!** Para este produto devem ser observadas as indicações da norma EN 365 (instruções gerais / seção 2.5). **Atenção!** Para este produto, uma verificação periódica completa é obrigatória (instruções gerais / parágrafo 8).
2) NOMENCLATURA (Fig. 2). A) Conector. B) Suportes de posicionamento Fix Pro. C) Corda de 12 cm (Ref. No FET11012). D) Corda de 40 cm (Ref. No FET11040). E) Etiqueta com marcação.
2.1 - Principais materiais. Consultar a legenda nas instruções gerais (parágrafo 2.4): 3 (conector) / 7 (corda).
3) MARCAÇÃO.
Números/letras sem legenda: consultar a legenda nas instruções gerais (parágrafo 5).
3.1 - Geral (Fig. 2). Indicações: 1; 4; 7; 8; 30) Pictograma que ilustra o produto; 31) Aviso que aconselha o utilizador a usar o produto exclusivamente em combinação com dispositivos SKR+; 32) Aviso que aconselha o utilizador a usar o produto exclusivamente em combinação com dispositivos SKR + / SKR-2.
3.2 - Rastreabilidade (Fig. 2). Indicações: T2; T8; T9.
4) COMPATIBILIDADE.
Os componentes do Kit 12 / Kit 40 devem estar conectados ao dispositivo (Skr + ou Skr-2) conforme indicado nas instruções específicas para uso. Os conectores incluídos nos componentes do Kit 12 / Kit 40 podem ser substituídos, se necessário, por conectores ovais EN 362 com anel de trava e comprimento máximo de 112 mm.
5) PEÇAS DE REPOSIÇÃO/ACESSÓRIOS. Este produto é compatível apenas com as peças de reposição e acessórios específicos listados a seguir: suportes de posicionamento Fix Pro* (Ref. No. 6V82800); Corda de 12 cm* (Ref. No FET11012); Corda de 40 cm* (Ref. No FET11040). **Atenção!** Os acessórios / peças sobressalentes marcados com um asterisco (*) por si só não constituem um EPI. **Atenção!** Antes de instalar um acessório/peça sobressalente, leia e compreenda as instruções de uso do dispositivo no qual ele será instalado. **Atenção!** Antes do uso, verifique se o acessório/peça sobressalente está instalado corretamente.

SVENSKA

Bruksanvisningen för denna utrustning innehåller en allmän del, tilläggsinstruktioner för komponenterna Kit 12 / Kit 40 och en specifik del för den berörda utrustningen (Skr+ eller Skr-2). Alla instruktioner måste läsas igenom noggrant innan användningen påbörjas. **Varning!** Detta blad innehåller endast specifika instruktioner komponenterna Kit 12 / Kit 40.
SPECIFIKA INSTRUKTIONER KIT 12 / KIT 40.
Denna anmärkning innehåller information som behövs för en korrekt användning av följande produkt/er: komponenterna Kit 12 / Kit 40. **Varning!** Se relativa bruksanvisningar för de kopplingsanordningar som ingår i dessa produkter.
1) TILLÄMPNINGSOMRÅDE.
Produkterna Kit 12 / Kit 40 är tillbehör och/eller reservdelar som uteslutande ska användas med utrustningarna Skr+ eller Skr-2: Kontrollera kompatibiliteten före användning (Fig. 1-3). **Obs!** Produkterna Kit 12 / Kit 40, överensstämmer inte enskilt med alla bestämmelser och utgör följaktligen inte en PSU (Personlig skyddsutrustning). **Obs!** All annan användning än den som anges är förbjuden. **Varning!** För denna produkt måste anvisningarna i standarden EN 365 följas (allmänna instruktioner / avsnitt 2.5). **Varning!** För denna produkt är en noggrann periodisk kontroll nödvändig (allmänna instruktioner / avsnitt 8).
2) NAMN PÅ DELARNA (Fig. 2). A) Kopplingsanordningar. B) Positioneringsstöd Fix Pro. C) Slinga på 12 cm (Ref. nr. FET11012). D) Slinga på 40 cm (Ref. nr. FET11040). E) Etikett med märkning.
2.1 - Huvudsakliga material. Se textförklaringen i de allmänna instruktionerna (avsnitt 2.4): 3 (kopplingsanordningar) / 7 (Slinga).
3) MÄRKNINGAR.
Siffror/bokstäver utan bildtext: se textförklaringen i de allmänna instruktionerna (avsnitt 5).
3.1 - Allmänt (Fig. 2). Information: 1; 4; 7; 8; 30) Piktogram som visar produkten; 31) Anvisning med påbud att enbart använda denna produkt i kombination med utrustningen SKR+; 32) Anvisning med påbud att enbart använda denna produkt i kombination med utrustningen SKR+/ SKR-2.
3.2 - Spårbarhet (Fig. 2). Information: T2; T8; T9.
4) KOMPATIBILITET.
Komponenterna Kit 12 / Kit 40 måste kopplas till utrustningen (Skr+ eller Skr-2) enligt anvisningarna i de relativa instruktionerna för specifika användningsområden. De kopplingsanordningar som ingår i komponenterna Kit 12 / Kit 40 kan ersättas vid behov med ovala kopplingsanordningar SS-EN 362 med låshylsa och en maximal längd på 112 mm.
5) RESERVDELAR /TILLBEHÖR. Denna produkt är kompatibel endast med de specifika reservdelar och tillbehör som räknas upp nedan: positioneringsstöd Fix Pro* (Ref. No. 6V82800); Slinga på 12 cm* (Ref. No FET11012); Slinga på 40 cm* (Ref. No FET11040). **Varning!** Tillbehör/reservdelar som är markerade med en asterisk (*) utgör inte enskilt en personlig skyddsutrustning (PSU). **Varning!** Läs noga igenom bruksanvisningen och säkerställ att du har förstått instruktionerna innan du installerar ett tillbehör/reservdel på den berörda anordningen. **Varning!** Kontrollera att tillbehöret/reservdelen är korrekt installerad före användning.

SUOMI

Tämän laitteen käyttöohjeet koostuvat yleisohjeista, Kit 12 / Kit 40 komponenttien lisäohjeista ja käytetyn laitteen erityisohjeista (Skr+ tai Skr-2). Kaikki ohjeet on luettava huolellisesti ennen käyttöä. **Huomio!** Tämä sivusto sisältää vain Kit 12 / Kit 40 komponenttien erityisohjeet.
ERITYISOHJEET KIT 12 / KIT 40.
Tässä ilmoituksessa on annettu tarvittavat tiedot seuraavan/seuraavien tuotteen/tuotteiden oikeaoppista käyttöä varten: Kit 12 / Kit 40 komponenttien. **Huomio!** Näissä tuotteissa olevia sulkurenkaita varten katso niiden omat käyttöohjeet.
1) SOVELTAMISALA.
Kit 12 / Kit 40 tuotteet ovat lisäkomponentteja ja/tai varaosia, joita tulee käyttää vain Skr+ tai Skr-2 laitteiden kanssa: tarkista yhteensopivuus ennen käyttöä (Kuva 1-3). **Huomio!** Kit 12 / Kit 40 tuotteet, itsessään, eivät täytä minkään standardin vaatimuksia eikä niitä näin ollen voi pitää henkilönsuojaimina. (Henkilönsuojaimet). **Huomio!** Kaiken muun kuin näytetyn tapainen käyttö on kiellettyä. **Huomio!** Tässä tuotteessa on noudatettava standardin EN 365 ohjeita (yleiset ohjeet / kappale 2.5). **Huomio!** Tätä tuotetta varten edellytetään perusteellista määräaikaistarkistusta (yleiset ohjeet / kappale 8).
2) NIMIKKEISTÖ (kuva. 2). A) Sulkurengas. B) Asetustuet Fix Pro. C) 12 cm nauha (Viitenro. FET11012). D) 40 cm nauha (Viitenro. FET11040). E) Lappu merkinnöillä.
2.1 - Pääasialliset materiaalit. Tutustu yleisten ohjeiden kuvatekstiin (kappale 2.4): 3 (Sulkurengas) / 7 (nauha).
3) MERKINTÄ.
Numerot/kirjaimet ilman kuvatekstiä: tutustu yleisten ohjeiden kuvatekstiin (kappale 5).
4.1 - Yleinen (kuva 2). Tiedot: 1; 4; 7; 8; 30) Tuotetta kuvaava kaavio; 31) Varoitus, joka ilmoittaa käyttäjälle käyttää tuotetta vain yhdessä SKR+ laitteiden kanssa; 32) Varoitus, joka ilmoittaa käyttäjälle käyttää tuotetta vain yhdessä SKR+/ SKR-2 laitteiden kanssa.
4.2 - Jäljitettävyys (kuva 2). Tiedot: T2; T8; T9.
4) YHTEENSOPIVUUS. Kit 12 / Kit 40 komponentit on yhdistettävä laitteeseen (Skr+ tai Skr-2) kuten näytetty niiden omissa käyttöohjeissa. Kit 12 / Kit 40 komponenteissa olevat sulkurenkaat voidaan vaihtaa tarvittaessa mihin tahansa soikean muotoisiin EN 362 sulkurenkaisiin, joissa on lukitusholkki ja enimmäispituus 112 mm.
5) VARAOSAT/LISÄVARUSTEET. Tämä tuote on yhteensopiva vain seuraavassa luetteltujen varaosien ja erityisten lisävarusteiden kanssa: asetustuet Fix Pro* (Viitenro. 6V82800); 12 cm nauha* (Viitenro. FET11012); 40 cm nauha* (Viitenro. FET11040). **Huomio!** Lisäosat/varaosat, jotka on merkitty tähdellä (*), eivät ole yksin käytettynä henkilönsuojaimia. **Huomio!** Ennen lisäosan/varaosan asennusta, lue ja ymmärrä laitteen käyttöohjeet, johon se tullaan asentamaan. **Huomio!** Ennen käyttöä tarkista, että lisäosa/varaosa on asennettu oikein.

NORSK

Bruksanvisningene for dette utstyret består av en generell del, tilleggsinstruksjoner for komponentene Access-enheten og tilleggsinstruksjoner for komponentene Kit 12 / Kit 40 og de spesifikke instruksjonene for enheten som er i bruk (Skr+ eller Skr-2). Alle instruksjonene må leses nøye før bruk. **Advarsel!** Dette arket inneholder kun de spesifikke instruksjonene for komponentene Kit 12 / Kit 40.
SPESIFIKKE INSTRUKSJONER KIT 12 / KIT 40.
Denne merknaden inneholder informasjon som er nødvendig for riktig bruk av følgende produkt (er): komponentene Kit 12 / Kit 40. **Advarsel!** For koblingsstykker som følger med disse produktene referer til tilhørende bruksanvisninger.
1) BRUKSOMRÅDE.
Produktene Kit 12 / Kit 40 er tilleggskomponenter og/eller reservedeler som kun skal brukes sammen med enhetene Skr+ eller Skr-2: kontroller om de er kompatible før bruk (Fig. 1-3). **Advarsel!** Produktene Kit 12 / Kit 40, er i seg selv ikke i overensstemmelse med noen standard og utgjør derfor ikke et PVU. (Personlig verneutstyr). **Advarsel!** Enhver anden brug end den angivne er forbudt **Forsiktig!** Indikasjonene for EN 365 må observeres for dette produktet (generelle instruksjoner / avsnitt 2.5). **Forsiktig!** For dette produktet er en grundig periodisk sjekk obligatorisk (generelle instruksjoner / punkt 8).
2) BENEVNELSER (Fig. 2). A) Karabin. B) Posisjoneringsstøtter Fix Pro. C) Slynge på 12 cm (Ref. No FET11012). D) Slynge på 40 cm (Ref. No FET11040). E) Etikett med merking.
2.1 - Hovedmaterialer. Se forklaringen i de generelle instruksjonene (punkt 2.4): 3 (Karabin) / 7 (Slynge).
3) MERKING.
Tall/bokstaver uten bildetekst: se forklaringen i de generelle instruksjonene (punkt 5).
3.1 - Generelt (Fig. 2). Indikasjoner: 1; 4; 7; 8; 30) Piktogrammet som illustrerer produktet; 31) Advarsel som minner brukeren om at produktet kun skal brukes sammen med enhetene SKR+; 32) Advarsel som minner brukeren om at produktet kun skal brukes sammen med enhetene SKR+/ SKR-2.
3.2 - Sporbarhet (Fig. 2). Indikasjoner: T2; T8; T9.
4) KOMPATIBILITET. Komponentene Kit 12 / Kit 40 må kobles til enheten (Skr+ eller Skr-2) slik som angitt i tilhørende spesifikk bruksanvisning. Koblingsstykkene som følger med komponentene Kit 12 / Kit 40, kan om nødvendig skiftes ut med ovale koblingsstykker NS-EN 362 med låsering og en maksimal lengde på 112 mm.
5) RESERVEDELER/TILBEHØR. Dette produktet er kun kompatibelt med de spesifikke reservedelene og tilbehørene som er oppført nedenfor: posisjoneringsstøtter Fix Pro* (Ref. No. 6V82800); Slynge på 12 cm* (Ref. No FET11012); Slynge på 40 cm* (Ref. No FET11040). **Forsiktig!** Tilbehør/reservedeler merket med en stjerne (*) utgjør ikke PVU alene. **Forsiktig!** Før du installerer et tilbehør/reservedel, les og forstå bruksanvisningen til enheten som den skal installeres på. **Forsiktig!** Før bruk kontroller at tilbehøret/reservedelen er korrekt installert.

DANSK

Brugsanvisningen for dette udstyr består af forskellige sæt instruktioner: generelle anvisninger, tilbehørs vejledninger til kit 12/kit 40 komponenter og specifik instruktion af den anvendte anordning (SKR + eller SKR-2). Alle sæt instruktioner skal læses omhyggeligt før brug af udstyret. **Bemærk!** Dette dokument indeholder kun tilbehørs instruktionerne for kit 12/kit 40 lanyards.
TILBEHØR INSTRUKTIONER KIT 12 / KIT 40.
Denne note indeholder de nødvendige informationer for en korrekt anvendelse af det/de følgende produkt/er: komponenter Kit 12 / Kit 40. **Bemærk!** For de connectorer, der indgår i disse produkter, henvises til den relative brugsanvisning.
1) ANVENDELSESOMRÅDE.
Kit 12/kit 40 produkter er tilbehør komponenter og/eller reservedele, der udelukkende anvendes med SKR + eller SKR-2 enheder: Kontroller kompatibilitet før brug (Fig. 1-3). **Bemærk!** Kit 12/kit 40 produkter i sig selv, ikke overholder nogen forordning, og derfor er de ikke PV (personlige værnemidler). **Bemærk!** Enhver anden anvendelse end den angivne skal betragtes som forbudt. **Bemærk!** Ved dette produkt skal indikationerne i standarden EN 365 (generel vejledning/afsnit 2.5) overholdes. **Bemærk!** Ved dette produkt er en dybdegående periodisk kontrol obligatorisk (generel vejledning/afsnit 8).
2) KLASSIFIKATION (Fig. 2).
A) Stik. B) Positionering enhed Fix Pro. C) 12 cm gjord (Ref. Nr. FET11012). D) 40 cm gjord (Ref. Nr. FET11040). E) Etiket.
2.1 - Hovedmaterialer. Se tegnforklaringen i den generelle vejledning (afsnit 2.4): 3 (stik)/7 (webbing).
3) MÆRKNING.
Numre/tal uden billedtekst: Se tegnforklaringen i den generelle vejledning (afsnit 5).
3.1 - Generelt (Fig. 3.1). Angivelser: 1; 4; 7; 8; 30) Et pictogram, der viser produktet; 31) advarsel om, at brugeren kun skal bruge produktet i kombination med SKR + enheden; 32) advarsel om, at brugeren kun skal bruge produktet i kombination med SKR +/SKR-2-enheder.
3.2 - Sporbarhed (Fig. 2). Angivelser: T2; T8; T9.
4) KOMPATIBILITET.
Kit 12/kit 40 komponenter skal tilsluttes enheden (SKR + o SKR-2) som angivet i den relevante specifikke brugsanvisning. Konnektorerne i kit 12/kit 40-komponenten kan om nødvendigt udskiftes med EN 362 oval konnektor med låse port og maksimal længde på 112 mm.
5) RESERVEDELE/TILBEHØR.
Dette produkt er kun kompatibelt med de reservedele og det specifikke tilbehør, der er anført i det følgende: positionering enhed Fix Pro * (Ref. no. 6V82800); 12 cm gjord * (Ref. no FET11012); 40 cm gjord* (Ref. Nr. FET11040). **Bemærk!** Tilbehør/reservedele mærket med en stjerne (*) udgør ikke i sig selv et PVM. **Bemærk!** Inden der monteres et tilbehør/reservedel, skal instruktionerne for brugen af den enhed, som den vil blive installeret på, læses og forstås. **Bemærk!** Inden brug skal det kontrolleres, at tilbehøret/reservedelen er korrekt installeret.

NEDERLANDS

De gebruiksinstructies voor deze apparatuur bestaan uit verschillende instructiedelen: algemene instructies, accessoire-instructies voor Kit 40 componenten en specifieke instructies voor het gebruikte systeem (SKR+ of SKR-2). Alle instructiedelen moeten goed gelezen worden alvorens de apparatuur te gebruiken. **Let op!** Dit document bevat alleen accessoire-instructies voor Kit 12/Kit 40 sleutelkoorden.
ACCESSOIRE-INSTRUCTIES KIT 12 / KIT 40.
Deze nota bevat de informatie die nodig is voor het correcte gebruik van het (de) volgende product(en): componenten Kit 12 / Kit 40. **Let op!** Zie de respectievelijke gebruiksinstructies voor de connectoren die bij deze producten geleverd worden.
1) TOEPASSINGSGEBIED.
Kit 12 / Kit 40 producten zijn accessoirecomponenten en/of reserveonderdelen die exclusief worden gebruikt met SKR+ of SKR-2 systemen: controleer of het product compatibel is, alvorens het te gebruiken (Fig. 1-3). **Let op!** Kit 12/ Kit 40 producten voldoen zelf niet aan de regelgeving en zijn daarom geen PBM (Persoonlijke beschermingsmiddelen). **Let op!** Elk gebruik anders dan weergegeven is verboden. **Let op!** Voor dit product moeten de instructies van EN 365 (algemene instructies/ paragraaf 2.5) in acht worden genomen. **Let op!** Voor dit product is een grondige periodieke inspectie verplicht (algemene instructies/paragraaf 8).
2) BENAMING (Afb. 2).
A) Connector. B) Plaatsingssysteem Fix Pro. C) 12 cm weefselband (Ref. nr. FET11012). D) 40 cm weefselband (Ref. nr. FET11040). E) Label.
2.1 - Belangrijkste materialen. Zie de legenda in de algemene instructies (paragraaf 2.4): 3 (connector) / 7 (weefselband).
3) MARKERING.
Nummers/letters zonder bijschrift: zie de legenda in de algemene instructies (hoofdstuk 5).
3.1 - Algemeen (Afb. 3.1). Indicaties: 1; 4; 7; 8; 30) Pictogram dat het product toont; 31) Waarschuwing met een aanbeveling voor de gebruiker om het product alleen te gebruiken in combinatie met het SKR+ systeem; 32) Waarschuwing met een aanbeveling voor de gebruiker om het product alleen te gebruiken in combinatie met SKR+ / SKR-2 systemen.
3.2 - Traceerbaarheid (Afb. 2). Indicaties: T2; T8; T9.
4) COMPATIBILITEIT.
Kit 12/Kit 40 componenten moeten verbonden worden met het systeem (SKR+ of SKR-2), zoals aangegeven in de relevante gebruiksinstructies. De connectoren die geleverd worden in de Kit 12/Kit 40 component kunnen vervangen worden, indien nodig, door elke ovale connector EN 362 met een vergrendelingshekje en een maximale lengte van 112 mm.
5) RESERVEONDERDELEN/ACCESSOIRES.
Dit product is alleen compatibel met de hieronder vermelde specifieke reserveonderdelen en accessoires: plaatsingssysteem Fix Pro* (Ref. nr. 6V82800); 12 cm weefselband* (Ref. nr. FET11012); 40 cm weefselband* (Ref. nr. FET11040). **Let op!** Accessoires/onderdelen die met een sterretje (*) zijn gemarkeerd, vormen op zich geen PBM. **Let op!** Lees en begrijp de gebruiksaanwijzingen van het systeem waarop u een accessoire/reserveonderdeel gaat installeren voordat u die installeert. **Let op!** Controleer of het accessoire/reserveonderdeel correct is geïnstalleerd voordat u het gaat gebruiken.

SLOVENŠČINA

Navodila za uporabo te opreme so sestavljena iz različnih sklopov navodil: splošnih navodil, dodatnih navodil za komponenti Kit 12/Kit 40 in posebnih navodil za uporabljeno napravo (SKR + ali SKR-2). Pred uporabo opreme je treba skrbno prebrati vse sklope navodil. **Pozor!** Ta dokument vsebuje samo dodatna navodila za kratke vrvi Kit 12/Kit 40.
DODATNA NAVODILA ZA KIT 12 / KIT 40.
To obvestilo vsebuje podatke, potrebne za pravilno uporabo naslednjega/ih izdelka/ov: komponente Kit 12 / Kit 40. **Pozor!** Za priključne elemente, dodane k izdelkom, glejte ustrezna navodila za uporabo.
1) PREDVIDENA UPORABA.
Izdelki Kit 12/Kit 40 so dodatne komponente in/ali nadomestni deli, ki jih lahko uporabljate izključno z napravami SKR + ali SKR-2: pred uporabo preverite združljivost (Sl. 1-3). **Pozor!** Izdelki Kit 12/Kit 40 sami po sebi ne izpolnjujejo nobenih predpisov in zato niso osebna zaščitna oprema (OZO). **Pozor!** Vsaka uporaba, ki ni navedena, se šteje za prepovedano. **Pozor!** Za ta izdelek je treba upoštevati navodila, predpisana s standardom EN 365 (splošna navodila / odstavek 2.5). **Pozor!** Ta izdelek je treba obvezno občasno in podrobno pregledati (splošna navodila / odstavek 8).
2) NOMENKLATURA (Sl. 2).
A) Priključni element. B) Naprava za določanje položaja Fix Pro. C) 12 cm statičen najlonski trak (ref. št. FET11012). D) 40 cm statičen najlonski trak (ref. št. FET11040). E) Nalepka.
2.1 - Osnovni materiali. Oglejte si legendo v splošnih navodilih (odstavek 2.4): 3 (priključni elementi) / 7 (statičen najlonski trak).
3) OZNAKE.
Številke/črke brez besedila: oglejte si legendo v splošnih navodilih (odstavek 5).
3.1 - Splošno (Sl. 3.1). Oznake: 1; 4; 7; 8; 30) Piktogram, ki prikazuje izdelek; 31) Uporabniku priporočamo, da izdelek uporablja samo v kombinaciji z napravo SKR+; 32) Uporabniku priporočamo, da izdelek uporablja samo v kombinaciji z napravama SKR +/SKR-2.
3.2 - Sledljivost (Sl. 2). Oznake: T2; T8; T9.
4) ZDRUŽLJIVOST.
Komponente Kit 12/Kit 40 morajo biti povezane z napravo (SKR + o SKR-2), kot je navedeno v ustreznih posebnih navodilih za uporabo. Priključne elemente, ki so v kompletu Kit 12 / Kit 40 lahko po potrebi zamenjate s katerim koli ovalnim priključnim elementom po EN 362 z blokirno vponko in največjo dolžino 112 mm.
5) REZERVNI DELI/DODATNA OPREMA.
Ta izdelek je združljiv samo s posebnimi rezervnimi deli in dodatno opremo, navedenimi v nadaljevanju: naprava za določanje položaja Fix Pro* (ref. št. 6V82800); 12 cm statičen najlonski trak* (ref. št. FET11012); 40 cm statičen najlonski trak* (ref. št. FET11040). **Pozor!** Oprema/nadomestni deli, ki so označeni z zvezdico (*) sami niso OVO. **Pozor!** Pred montažo opreme/nadomestnega dela je treba prebrati in razumeti navodila za uporabo naprave, na katero ga boste namestili. **Pozor!** Pred uporabo preverite, da je oprema/nadomestni del pravilno nameščen.

SLOVENČINA

Návod na použitie tohto zariadenia sa skladá z rôznych sád pokynov: usmernení, doplnkových pokynov pre súčasti balíka 12 / súpravy 40 a špecifických pokynov použitých zariadení (SKR + alebo SKR-2). Pred použitím zariadenia je nutné starostlivo prečítať všetky pokyny. **Pozor!** Tento dokument obsahuje len pokyny na príslušenstvo pre šnúry Kit 12 / Kit 40.
POKYNY K PRÍSLUŠENSTVU KIT 12 / KIT 40.
Tento dokument obsahuje informácie potrebné pre správne používanie nasledujúceho výrobku/výrobkov: Komponenty Kit 12 / Kit 40. **Pozor!** Konektory obsiahnuté v týchto produktoch nájdete v príslušných návodoch na použitie.
1) UPLATNENIE.
Kit 12 / Kit 40 produkty sú súčasti príslušenstva a / alebo náhradné diely, ktoré sa používajú výhradne so zariadeniami SKR + alebo SKR-2: pred použitím skontrolujte kompatibilitu (obr. 1-3). SKR + nebo SKR-2: pred použitím zkontrolujte kompatibilitu (obr. 1-3). **Pozor!** Produkty Kit 12 / Kit 40 samy o sebe nevyhovujú žiadnym predpisom, a preto sa nejedná o OOP (osobné ochranné prostriedky). **Pozor!** Akékoľvek iné použitie, než je uvedené, musí byť považované za zakázané. **Pozor!** Tento výrobok musí spĺňať ustanovenia smernice EN 365 (Všeobecné pokyny / odsek 2.5.). **Pozor!** Tento výrobok podlieha povinnej dôkladnej periodickej kontrole (Všeobecné pokyny/ odsek 8).
2) NOMENKLATÚRA (Obr. 2).
A) Konektor. B) Polohovacie zariadenie Fix Pro. C) 12 cm popruh (ref. č. FET11012). D) 40 cm popruh (ref. č. FET11040). E) Popisok.
2.1 - Prevládajúci materiál. Pozri legendu vo Všeobecných pokynoch (odsek 2.4): 3 (konektor) / 7 (popruh).
3) OZNAČENIE.
Čísla/písmená bez popisu: pozri legendu vo Všeobecných pokynoch (odsek 5).
3.1 - Všeobecné označenie (Obr. 3.1). Označenia: 1; 4; 7; 8; 30) piktogram znázorňujúci produkt; 31) Varovanie odporúčajúce užívateľovi používať produkt iba v kombinácii so zariadením SKR +; 32) Varovanie odporúčajúce užívateľovi používať produkt iba v kombinácii so zariadeniami SKR + / SKR-2.
3.2 - Vysledovateľnosť (Obr. 2). Označenia:; T2; T8; T9.
4) KOMPATIBILNOSŤ.
Súčasti súpravy 12 / súpravy 40 musí byť pripojené k zariadeniu (SKR + o SKR-2), ako je uvedené v príslušných osobitných návodoch na použitie. Konektory obsiahnuté v komponente Kit 12 / Kit 40 možno v prípade potreby vymeniť za akýkoľvek oválny konektor EN 362 s aretačným zámkom a maximálnou dĺžkou 112 mm.
5) NÁHRADNÉ DIELY/PRÍSLUŠENSTVO.
Tento výrobok je kompatibilný len so špecifickými náhradnými dielmi a príslušenstvom, ktoré sú uvedené nižšie: polohovacie zariadenie Fix Pro * (obj. č. 6V82800); 12 cm popruh * (č. FET11012); 40 cm popruh * (Ref. Č. FET11040). **Pozor!** Príslušenstvo/náhradné diely označené hviezdičkou (*) samostatne nepredstavujú OOP. **Pozor!** Pred inštaláciou príslušenstva/náhradného dielu si prečítajte a zoznámte sa s návodom na použitie zariadení, na ktoré sa inštaluje. **Pozor!** Pred použitím skontrolujte, či sú príslušenstvo/náhradný diel správne nainštalované.

ROMÂNĂ

Instrucțiunile pentru utilizarea acestui echipament constau în diferite seturi: instrucțiuni generale, instrucțiuni referitoare la accesorii pentru componente Kit 12/Kit 40 și instrucțiuni specifice pentru dispozitivul utilizat (SKR+ sau SKR-2). Toate seturile de instrucțiuni trebuie citite cu atenție înainte de a utiliza echipamentul. **Atenție!** Acest document conține doar instrucțiuni referitoare la accesoriile pentru lonjele Kit 12/ Kit 40.
INSTRUCȚIUNI PENTRU ACCESORII KIT 12 / KIT 40.
Această notă conține informațiile necesare pentru utilizarea corectă a următoarelor produse: componente Kit 12 / Kit 40. **Atenție!** Pentru carabinierele incluse împreună cu aceste produse, consultați instrucțiunile de utilizare specifice.
1) DOMENIUL DE APLICARE.
Produsele Kit 12/Kit 40 sunt componente accesorii și/sau piese de schimb care trebuie utilizate exclusiv cu dispozitive SKR+ și SKR-2: verificați compatibilitatea înainte de utilizare (Fig. 1-3). **Atenție!** Produsele Kit 12/Kit 40, de unele singure, nu sunt în conformitate cu nicio reglementare și, prin urmare, nu sunt considerate EPP (echipamente personale de protecție). **Atenție!** Orice utilizare în afară de cele specificate se consideră interzisă. **Atenție!** Pentru acest produs trebuie respectate indicațiile din norma EN 365 (instrucțiuni generale/paragraful 2.5). **Atenție!** Pentru acest produs este obligatorie o verificare periodică detaliată (instrucțiuni generale/ paragraful 8).
2) NOMENCLATURĂ (Fig. 2).
A) Conector. B) Dispozitiv de poziționare Fix Pro. C) Bandă de 12 cm (nr. de ref. FET11012). C) Bandă de 40 cm (nr. de ref. FET11040). E) Etichetă.
2.1 - Materiale principale. Consultați legenda în instrucțiunile generale (paragraful 2.4): 3 (carabinieră)/7 (bandă).
3) MARCARE.
Numere/litere fără titlu: consultați legenda în instrucțiunile generale (paragraful 5).
3.1 - Generalități (Fig. 3.1). Indicații: 1; 4; 7; 8; 30) Pictograma care prezintă produsul; 31) Avertisment prin care se recomandă ca utilizatorul să utilizeze produsul doar împreună cu dispozitivul SKR+; 32) Avertisment prin care se recomandă ca utilizatorul să utilizeze produsul doar împreună cu dispozitivele SKR+/SKR-2.
3.2 - Trasabilitate (Fig. 2). Indicații: T2; T8; T9.
4) COMPATIBILITATEA.
Componentele Kit 12/Kit 40 trebuie conectate la dispozitiv (SKR+ sau SKR-2) conform indicațiilor din instrucțiunile de utilizare specifice. Carabinierele incluse împreună cu componenta Kit 12/Kit 40 pot fi înlocuite, dacă este cazul, cu orice carabinieră ovală EN 362 cu clapetă de blocare și o lungime maximă de 112 mm.
5) PIESE DE SCHIMB/ACCESORII.
Acest produs este compatibil numai cu piesele de schimb și cu accesoriile specifice enumerate în continuare: dispozitiv de poziționare Fix Pro* (nr. de ref. 6V82800); bandă de 12 cm* (nr. de ref. FET11012); bandă de 40 cm* (nr. de ref. FET11040). **Atenție!** Accesoriile/piesele de schimb marcate cu un asterisc (*) nu constituie singure EIP. **Atenție!** Înainte de a instala un accesoriu/o piesă de schimb, citiți și înțelegeți instrucțiunile de utilizare ale dispozitivului pe care urmează să fie instalat/ă. **Atenție!** Înainte de utilizare verificați ca accesoriul/piesa de schimb să fie instalat/ă corect.

ČEŠTINA

Návod k použití tohoto zařízení se skládá z různých sad pokynů: obecných pokynů, doplňkových pokynů pro součásti sady 12 / soupravy 40 a specifických pokynů použitých zařízení (SKR + nebo SKR-2). Před použitím zařízení je nutné pečlivě přečíst všechny pokyny. **Pozor!** Tento dokument obsahuje pouze pokyny k příslušenství pro šňůry Kit 12 / Kit 40.
POKYNY K PŘÍSLUŠENSTVÍ KIT 12 / KIT 40.
Tyto pokyny obsahují informace nezbytné pro správné používání výrobku/výrobků: komponenty Kit 12 / Kit 40. **Pozor!** Konektory obsažené v těchto produktech naleznete v příslušných návodech k použití.
1) OBLAST POUŽITÍ.
Kit 12 / Kit 40 produkty jsou součásti příslušenství a / nebo náhradní díly, které se používají výhradně se zařízeními SKR + nebo SKR-2: před použitím zkontrolujte kompatibilitu (obr. 1-3). **Pozor!** Produkty Kit 12 / Kit 40 samy o sobě nevyhovují žádným předpisům, a proto se nejedná o OOP (osobní ochranné prostředky). **Pozor!** Jakékoli jiné použití, než je uvedeno, musí být považováno za zakázané. **Pozor!** Pro tento výrobek je nutno dodržet ustanovení normy EN 365 (všeobecné pokyny/článek 2.5). **Pozor!** U tohoto výrobku je nutno provádět důkladnou pravidelnou kontrolu (všeobecné pokyny/článek 8).
2) NÁZVOSLOVÍ (Obr. 2).
A) Konektor. B) Polohovací zařízení Fix Pro. C) 12 cm popruh (ref. č. FET11012). D) 40 cm popruh (ref. č. FET11040). E) Popisek.
2.1 - Základní materiály. Viz legenda ve všeobecných pokynech (článek 2.4): 3 (konektor) / 7 (popruh).
3) OZNAČENÍ.
Čísla/písmena bez popisku: viz legenda ve všeobecných pokynech (článek 5).
3.1 - Obecné (Obr. 3.1). Označení: 1; 4; 7; 8; 30) piktogram znázorňující produkt; 31) Varování doporučující uživateli používat produkt pouze v kombinaci se zařízením SKR +; 32) Varování doporučující uživateli používat produkt pouze v kombinaci se zařízeními SKR + / SKR-2.
3.2 - Dohledatelnost (Obr. 2). Označení: T2; T8; T9.
4) KOMPATIBILITA.
Součásti soupravy 12 / soupravy 40 musí být připojeny k zařízení (SKR + o SKR-2), jak je uvedeno v příslušných specifických návodech k použití. Konektory obsažené v komponentě Kit 12 / Kit 40 lze v případě potřeby vyměnit za jakýkoli oválný konektor EN 362 s aretačním zámkem a maximální délkou 112 mm.
5) NÁHRADNÍ DÍLY/PŘÍSLUŠENSTVÍ.
Tento výrobek je kompatibilní pouze s níže uvedenými náhradními díly: polohovací zařízení Fix Pro * (obj. č. 6V82800); 12 cm popruh * (č. FET11012); 40 cm popruh * (Ref. Č. FET11040). **Pozor!** Příslušenství/náhradní díly označené hvězdičkou (*) samy o sobě nepředstavují OOP. **Pozor!** Před instalací příslušenství/ náhradního dílu si přečtěte a seznamte se s návodem k použití zařízení, na které se instalují. **Pozor!** Před použitím zkontrolujte, zda jsou příslušenství/náhradní díl správně nainstalovány.

KIT 12 / KIT 40

EN Components for SKR+ and SKR-2.
HU Alkatrészek SKR+ és SKR-2-hez.
GR Εξαρτήματα για SKR + και SKR-2.
PL Komponenty dla SKR+ i SKR-2.
EE SKR+ ja SKR-2 komponendid.
LV Komponenti priekš SKR+ un SKR-2.
LT SKR + ir SKR-2 komponentai.
BG Компоненти за SKR+ и SKR-2.
HR Dijelovi za SKR+ i SKR-2.

MADE IN ITALY
NOT A P.P.E. IF USED ALONE

i = G + S + A

IST52-KIT12CTA2_rev.1 09-19

by Aludesign S.p.A. via Torchio 22
I 24034 Cisano B.sco BG ITALY
Central tel: +39 035 78 35 95
Central fax: +39 035 78 23 39
www.climbingtechnology.com

1 MODELS

PRODUCT	KIT 12	KIT 40
REF. No.	KIT12	KIT40
LENGTH	32 cm	60 cm
WEIGHT	190 g	220 g
COMPATIBILITY	SKR+	SKR+ / SKR-2
SPARE PARTS		
Longe 12 cm	Ref. No. FET11012	
Longe 40 cm	Ref. No. FET11040	

2 MARKING / NOMENCLATURE OF PARTS

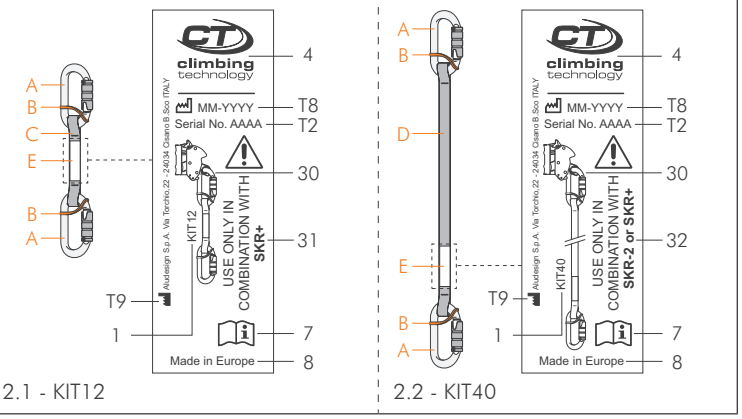

2.1 - KIT12 2.2 - KIT40

5 WARNING

-22 ÷ +104°F

-30 ÷ +40°C

3 COMPATIBILITY

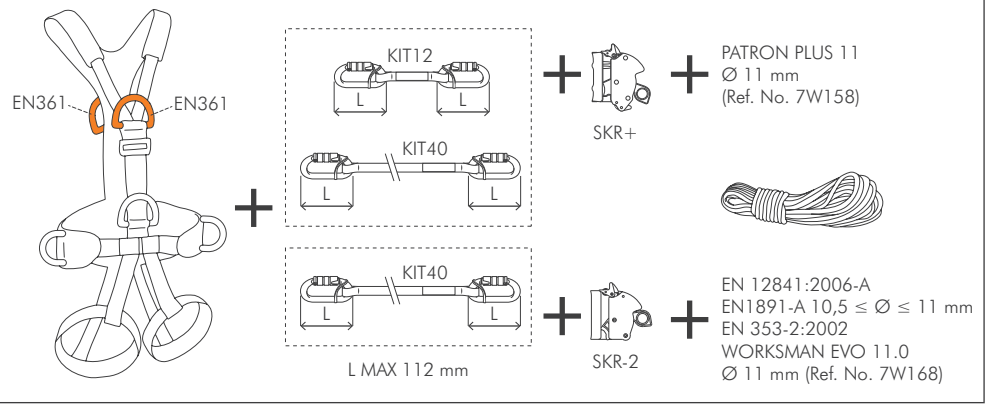

4 FIX PRO - MOUNTING

ENGLISH

The instructions for use of this equipment consist of different sets of instructions: general instructions, accessory instructions for Kit 12 / Kit 40 components and specific instruction of the device used (SKR+ or SKR-2). All sets of instructions must be carefully read before using the equipment. **Attention!** This document only contains the accessory instructions for Kit 12 / Kit 40 lanyards.

ACCESSORY INSTRUCTIONS KIT 12 / KIT 40.

This note contains the necessary information for a correct use of the following product/s: components Kit 12 / Kit 40. **Attention!** For the connectors included in these products, refer to the relative instructions for use.

1) FIELD OF APPLICATION. Kit 12 / Kit 40 products are accessories components and/or spare parts to be used exclusively with SKR+ or SKR-2 devices: check compatibility before use (Fig. 1-3). **Attention!** Kit 12 / Kit 40 products, by themselves, do not comply with any regulation and therefore they are not PPE (Personal Protective Equipment). **Attention!** Any use other than stated is to be considered prohibited. **Attention!** For this product the indications of the standard EN 365 must be respected (general instructions / paragraph 2.5). **Attention!** For this product a periodic thorough inspection is compulsory (general instructions / paragraph 8.)

2) NOMENCLATURE (Fig. 2). A) Connector. B) Positioning device Fix Pro. C) 12 cm webbing (Ref. No FET11012). D) 40 cm webbing (Ref. No FET11040). E) Label.

2.1 - Main materials. Refer to the legend in the general instructions (paragraph 2.4): 3 (connector) / 7 (webbing).

3) MARKING. Numbers/letters without caption: refer to the legend in the general instructions (paragraph 5).

3.1 - General (Fig. 3.1). Indications:1; 4; 7; 8; 30) Pictogram showing the product; 31) Warning recommending the user to only use the product in combination with the SKR+ device; 32) Warning recommending the user to only use the product in combination with SKR+ / SKR-2 devices.

3.2 - Traceability (Fig. 2). Indications: T2; T8; T9.

4) COMPATIBILITY. Kit 12 / Kit 40 components must be connected to the device (SKR+ o SKR-2) as indicated in the relevant specific instructions for use. The connectors included in Kit 12 / Kit 40 component can be replaced, if necessary, with any EN 362 oval connector with locking gate and maximum length of 112 mm.

5) REPLACEMENT PARTS / ACCESSORIES. This product is compatible only with with the spare parts and specific accessories listed below: positioning device Fix Pro* (Ref. No. 6V82800); 12 cm webbing* (Ref. No FET11012); 40 cm webbing* (Ref. No FET11040). **Attention!** Accessories/spare parts marked with an asterisk (*) by themselves do not constitute PPE. **Attention!** Before installing an accessory/replacement part, carefully read and understand the instructions for use of the device on which it will be installed. **Attention!** Before use make sure that the accessory/spare part is correctly installed.

MAGYAR

E felszerelés használati utasítása különböző részekből áll: általános utasítások, a Kit 12 / Kit 40 alkatrészekre vonatkozó tartozékutasítások és az használt eszközre (SKR+ vagy SKR-2) vonatkozó konkrét utasítások. Mielőtt a berendezést használná, gondosan olvassa el az utasításokat. **Figyelem!** Ez a dokumentum csak a Kit 12 / Kit 40 kantárok tartozékoutasításait tartalmazza.

TARTOZÉKUTASÍTÁSOK KIT 12 / KIT 40.

Ez a megjegyzés az alábbi termék/ek helyes használatára vonatkozó utasításokat tartalmazza: alkatrészek Kit 12 / Kit 40. **Figyelem!** Az ezekben a termékekben található csatlakozókkal kapcsolatban lásd a vonatkozó használati utasítást.

1) ALKALMAZÁSI TERÜLET.

A Kit 12 / Kit 40 termékek tartozék alkatrészek és/vagy pótalkatrészek, amelyeket kizárólag az SKR+ vagy SKR-2 eszközzel lehet használni: használat előtt ellenőrizze a kompatibilitást (1-3. ábra). **Figyelem!** A Kit 12 / Kit 40 termékek önmagukban nem felelnek meg semmilyen szabályozásnak, ezért nem minősülnek személyi védőfelszerelésnek. **Figyelem!** A megadottól eltérő bármilyen használat tilos. **Figyelem!** Ehhez a termékhez be kell tartani az MSZ EN 365 szabvány útmutatásait (általános utasítások / 2.5 bek.). **Figyelem!** Kötelező a terméket rendszeresen alaposan ellenőrizni (általános utasítások / 8. bek.).

2) SZÓJEGYZÉK (2 ábr.).

A) Csatlakozó. B) Fix Pro pozicionáló eszköz. C) 12 cm-es heveder (Hiv. Szám: FET11012). D) 40 cm-es heveder (Hiv. Szám: FET11040). E) Címke.

2.1 - Főbb anyagok. Olvassa el a jelmagyarázatot az általános utasításokban (2.4 bek.): 3 (csatlakozó) / 7 (heveder).

3) JELÖLÉSEK.

Ábrafelirat nélküli számok/betűk: olvassa el a jelmagyarázatot az általános utasításokban (5. bek.).

3.1 - Általános (3.1 ábr.). Útmutatások: 1; 4; 7; 8; 30) A terméket ábrázoló piktogram; 31) Figyelmeztetés, amely azt javasolja a felhasználónak, hogy a terméket csak az SKR+ eszközzel együtt használja. 32) Figyelmeztetés, amely azt javasolja a felhasználónak, hogy a terméket csak az SKR+ / SKR-2 eszközökkel együtt használja.

3.2 - Nyomon követhetőség (2 ábr.). Útmutatások: T2; T8; T9.

4) KOMPATIBILITÁS.

A Kit 12 / Kit 40 alkatrészeket a vonatkozó használati utasítás szerint kell csatlakoztatni az eszközhöz (SKR+ v. SKR-2). A Kit 12 / Kit 40 alkatrészben található csatlakozók szükség esetén bármilyen zárónyelves, maximum 112 mm hosszú, EN 362 szerinti ovális csatlakozóval lecserélhetők.

5) PÓTALKATRÉSZEK/TARTOZÉKOK.

Ez a termék csak az alábbiakban felsorolt pótalkatrészekkel és speciális tartozékokkal kompatibilis: Fix Pro* pozicionáló eszköz (Hiv. Szám: 6V82800); 12 cm-es heveder* (Hiv. Szám: FET11012); 40 cm-es heveder* (Hiv. Szám: FET11040). **Figyelem!** A csillaggal (*) megjelölt tartozékok/pótalkatrészek önmagukban nem alkotnak egyéni védőfelszereléseket. **Figyelem!** A tartozék/pótalkatrész felszerelése előtt olvassa el és értse meg annak az eszköznek a használati utasításait, amelyre a tartozékot/pótalkatrészt fel fogja szerelni. **Figyelem!** Használat előtt ellenőrizze, hogy a tartozék/pótalkatrész megfelelően legyen felszerelve.

ΕΛΛΗΝΙΚΑ

Οι οδηγίες χρήσης αυτού του εξοπλισμού αποτελούνται από διαφορετικά σύνολα οδηγιών: γενικές οδηγίες, οδηγίες εξαρτημάτων για τα εξαρτήματα Kit 12 / Kit 40 και ειδικές οδηγίες χρήσης της συσκευής (SKR + ή SKR-2). Όλα τα σύνολα οδηγιών πρέπει να διαβάζονται προσεκτικά πριν από τη χρήση του εξοπλισμού. **Προσοχή!** Αυτό το έγγραφο περιέχει μόνο τις οδηγίες αξεσουάρ για αναδέτες Kit 12 / Kit 40.

ΟΔΗΓΙΕΣ ΑΞΕΣΟΥΑΡ KIT 12 / KIT 40.

Αυτή η σημείωση περιέχει τις απαραίτητες πληροφορίες για τη σωστή χρήση των ακόλουθων προϊόντων: εξαρτήματα Kit 12 / Kit 40. **Προσοχή!** Για τους συνδέσμους που περιλαμβάνονται σε αυτά τα προϊόντα, ανατρέξτε στις σχετικές οδηγίες χρήσης.

1) ΠΕΔΙΟ ΕΦΑΡΜΟΓΗΣ.

Τα προϊόντα Kit 12 / Kit 40 είναι παρελκόμενα εξαρτημάτων και / ή ανταλλακτικά που χρησιμοποιούνται αποκλειστικά με συσκευές SKR + ή SKR-2: ελέγξτε τη συμβατότητα πριν από τη χρήση (Εικ. 1-3). **Προσοχή!** Τα προϊόντα Kit 12 / Kit 40, από μόνα τους, δεν συμμορφώνονται με κανέναν κανονισμό και επομένως δεν είναι ΜΑΠ (Μέσα Ατομικής Προστασίας). **Προσοχή!** Οποιαδήποτε άλλη χρήση εκτός από τις δηλωθείσες πρέπει να θεωρείται απαγορευμένη. **Προσοχή!** Για αυτό το προϊόν πρέπει να σεβαστούν οι οδηγίες του προτύπου EN 365 (Γενικές οδηγίες / παράγραφος 2.5). **Προσοχή!** Για αυτό το προϊόν είναι απαραίτητος ένας εκτενές περιοδικός έλεγχος (Γενικές οδηγίες / παράγραφος 8).

2) ΟΝΟΜΑΤΟΛΟΓΙΑ (Εικ. 2).

A) Συνδέτης. B) Συσκευή τοποθέτησης Fix Pro. C) πλέγμα 12 cm (αρ. Αναφοράς FET11012). D) πλέγμα 40 cm (αρ. Αναφοράς FET11040). E) Ετικέτα.

2.1 - Κύρια υλικά. Αναφερθείτε στο υπόμνημα των γενικών οδηγιών (παράγραφος 2.4): 3 (σύνδεσμος) / 7 (πλέγμα).

3) ΣΗΜΑΝΣΗ.

Αριθμοί/γράμματα χωρίς λεζάντα: Αναφερθείτε στο υπόμνημα των γενικών οδηγιών (παράγραφος 5).

3.1 - Γενικές (Εικ. 3.1). Σημειώσεις: 1; 4; 7; 8; 30) Εικονόγραμμα που δείχνει το προϊόν. 31) Προειδοποίηση που συνιστά στον χρήστη να χρησιμοποιεί το προϊόν μόνο σε συνδυασμό με τη συσκευή SKR +. 32) Προειδοποίηση που συνιστά στον χρήστη να χρησιμοποιεί το προϊόν μόνο σε συνδυασμό με τις συσκευές SKR + / SKR-2.

3.2 - Ιχνηλασιμότητα (Εικ. 2). Σημειώσεις: T2; T8; T9.

4) ΣΥΜΒΑΤΟΤΗΤΑ.

Τα εξαρτήματα Kit 12 / Kit 40 πρέπει να συνδέονται στη συσκευή (SKR + ο SKR-2) όπως υποδεικνύεται στις σχετικές ειδικές οδηγίες χρήσης. Οι συνδέτες που περιλαμβάνονται στο κιτ 12 / Kit 40 μπορούν να αντικατασταθούν, εάν είναι απαραίτητο, με οποιοδήποτε οβάλ συνδέτη EN 362 με πύλη ασφάλισης και μέγιστο μήκος 112 mm.

5) ΑΝΤΑΛΛΑΚΤΙΚΑ / ΑΞΕΣΟΥΑΡ.

Αυτό το προϊόν είναι συμβατό μόνο με τα ανταλλακτικά και τα αξεσουάρ που αναφέρονται εν συνέχεια: συσκευή τοποθέτησης Fix Pro * (αρ. αναφοράς 6V82800); 12 cm πλέγμα * (αρ. Αναφοράς FET11012); 40 cm πλέγμα * (αρ. Αναφοράς FET11040). **Προσοχή!** Τα εξαρτήματα/ανταλλακτικά που επισημαίνονται με αστερίσκο (*) δεν αποτελούν από μόνα τους ΜΑΠ. **Προσοχή!** Πριν την εγκατάσταση ενός εξαρτήματος/ανταλλακτικού, πρέπει να διαβάσετε και να καταλάβετε τις οδηγίες χρήσης της συσκευής στην οποία θα γίνει η εγκατάσταση. **Προσοχή!** Πριν από τη χρήση βεβαιωθείτε ότι το εξάρτημα/ανταλλακτικό εγκαταστάθηκε σωστά.

POLSKI

Instrukcje użytkowania tego urządzenia składają się z różnych zestawów instrukcji: instrukcji ogólnych, instrukcji akcesoriów dla komponentów zestawu Kit 12 / zestawu Kit 40 oraz szczegółowej instrukcji używanego urządzenia (SKR+ lub SKR-2). Wszystkie zestawy instrukcji należy dokładnie przeczytać przed użyciem urządzenia. **Uwaga!** Ten dokument zawiera tylko instrukcje dotyczące akcesoriów do smyczy Kit 12 / Kit 40.

INSTRUKCJE DLA SKOMPLIKOWANYCH AKCESORIÓW KIT 12 / KIT 40.

Niniejsza nota zawiera informacje niezbędne do prawidłowego używania następujących produktów: komponenty Kit 12 / Kit 40. **Uwaga!** W przypadku złączy zawartych w tych produktach odsyłamy do odpowiednich instrukcji ich użytkowania.

1) ZAKRES ZASTOSOWANIA

Produkty Kit 12 / Kit 40 to komponenty akcesoriów i / lub części zamienne do stosowania wyłącznie z urządzeniami SKR+ lub SKR-2: sprawdź ich zgodność przed użyciem (Rys. 1-3). **Uwaga!** Produkty Kit 12 / Kit 40 same w sobie nie są zgodne z żadnymi przepisami i dlatego nie są one środkami ochrony osobistej PPE (Personal Protective Equipment). **Uwaga!** Każde użycie inne niż określone tutaj należy uznać za zabronione. **Uwaga!** W przypadku tego produktu należy przestrzegać wskazówek normy EN 365 (instrukcje ogólne / paragraf 2.5). **Uwaga!** Produkt ten wymaga dokładnej kontroli okresowej (instrukcja ogólna / paragraf 8).

2) NAZEWNICTWO (Rys. 2).

A) Złącze. B) Urządzenie pozycjonujące Fix Pro. C) Taśma (tapicerska) 12 cm (Ref. No FET11012). D) Taśma (tapicerska) 40 cm (Ref. No FET11040). E) Etykieta.

2.1 - Główne materiały. Należy zapoznać się z legendą w instrukcji ogólnej (paragraf 2.4): 3 (złącze) / 7 (taśma).

3) OZNACZENIA.

Numery/litery bez podpisu: należy zapoznać się z legendą w instrukcji ogólnej (paragraf 5).

3.1 - Ogólne (rys. 3.1). Wskazania: 1; 4; 7; 8; 30) Piktogram przedstawiający produkt; 31) Ostrzeżenie zalecające użytkownikowi używanie produktu tylko w połączeniu z urządzeniem SKR+; 32) Ostrzeżenie zalecające użytkownikowi używanie produktu tylko w połączeniu z urządzeniami SKR+ / SKR-2.

3.2 - Identyfikowalność (rys. 2). Wskazania: T2; T8; T9.

4) ZGODNOŚĆ.

Komponenty zestawu Kit 12 / zestawu Kit 40 należy podłączyć do urządzenia (SKR+ o SKR-2), jak wskazano w odpowiednich szczegółowych instrukcjach użytkowania. Złącza zawarte w komponencie zestaw Kit 12 / zestaw Kit 40 można w razie potrzeby wymienić na dowolne owalne złącze EN 362 z bramką blokującą i maksymalną długością 112 mm.

5) CZĘŚCI ZAMIENNE / AKCESORIA.

Ten produkt jest kompatybilny tylko z częściami zamiennymi i szczególnymi akcesoriami wymienionymi poniżej: urządzenie pozycjonujące Fix Pro* (nr ref. 6V82800); Taśma 12 cm* (nr ref. FET11012); Taśma 40 cm* (nr ref. FET11040). **Uwaga!** Akcesoria/części zamienne oznaczone gwiazdką (*) samodzielnie nie stanowią ŚOI. **Uwaga!** Przed zamontowaniem akcesoria/części zamiennej należy przeczytać i zrozumieć instrukcję użycia urządzenia, na którym zostaną one zainstalowane. **Uwaga!** Przed użyciem należy sprawdzić, czy akcesorium/część zamienna zostały właściwie zamontowane.

EESTI

Seadme juhendid koosnevad erinevatest juhendikomplektidest: üldjuhend, Kit 12 / Kit 40 tarvikute juhised ja kasutatava seadme (SKR+ või SKR-2) juhised. Kõik kasutusjuhendite komplektid tuleb enne seadme kasutamist täielikult läbi lugeda. **Tähelepanu!** See dokument sisaldab ainult Kit 12 / Kit 40 trosseltrappide tarvikute juhiseid.

TARVIKU JUHIS KIT 12 / KIT 40.

See märge sisaldab teavet, mis on vajalik järgmise toote (toodete) õigeks kasutamiseks: komponendid. Kit 12 / Kit 40. **Tähelepanu!** Tootega kaasas olevate ühendusklambrite kasutamisel järgige vastavaid kasutusjuhendeid.

1) KOHALDAMISALA.

Kit 12 / Kit 40 tooted on tarvikud ja/või varuosad kasutamiseks anduil SKR+ või SKR-2 seadmetega: kontrollige enne kasutamist kokkusobivust (joonis 1-3). **Tähelepanu!** Kit 12 / Kit 40 tooted ei vasta eraldi kasutades ühelegi määrusele ja ei ole seetõttu isikukaitsevahendid. **Tähelepanu!** Määramata kasutusotstarbel kasutamine on rangelt keelatud. **Tähelepanu!** Selle toote puhul tuleb järgida normi EN 365 nõudeid (üldised juhised / paragrahv 2.5). **Tähelepanu!** Selle toote puhul on vajalik põhjalik perioodiline kontroll (üldised juhised / paragrahv 8).

2) NOMENKLATUUR (Joon. 2).

A) Ühendus. B) Paigutusseade Fix Pro. C) 12 cm rihmad (ref nr FET11012). D) 40 cm rihmad (reg nr FET11040). E) Silt.

2.1 - Peamised materjalid. Konsulteerige legendi üldises juhendis (punkt 2.4): 3 (ühenduslamber) / 7 (rihm).

3) MÄRGISTAMINE.

Ilma kirjelduseta numbrid / tähed: konsulteerige legendi üldises juhendis (punkt 5).

3.1 - Üldine (Joon. 3.1). Indikatsioonid: 1; 4; 7; 8; 30) Piktogramm toote kujutisega; 31) Hoiatus soovitusega kasutada toodet koos SKR+ seadmega; 32) Hoiatus mis soovitab kasutajal toodet kasutada koos SKR+ / SKR-2 seadmetega.

3.2 - Jälgitavus (Joon. 2). Indikatsioonid: T2; T8; T9.

4) KOKKUSOBIVUS.

Kit 12 / Kit 40 komponendid tuleb ühendada seadmega (SKR+ või SKR-2) vastavalt asjakohasele kasutusjuhendile. Kit 12 / Kit 40 komponendiga kaasas olevad ühendusklambrid on vajadusel asendatavad ükskõik millise teise EN 362 ovaalse kinnitusklambriga millel on lukustatav värav ja max pikkus 112 mm.

5) VARUOSAD/TARVIKUD.

See toode on ühilduv ainult allpool loetletud konkreetsete varuosade ja tarvikutega: Paigutusseade Fix Pro* (ref nr 6V82800); 12 cm rihm* (ref nr FET11012); 40 cm rihm* (ref nr FET11040). **Tähelepanu!** Tähega (*) märgitud lisatarvikud/vahetusosad üksinda ei ole isikukaitsevahendid. **Tähelepanu!** Enne lisatarviku/vahetusosa paigaldamist, lugege läbi selle seadme kasutusjuhend, millele tarviku paigaldate. **Tähelepanu!** Enne kasutamist veenduge, et lisatarvik/vahetusosa oleks õigesti paigaldatud.

LATVIEŠU

Šī aprīkojuma lietošanas instrukcijas ir iedalāmas vairākās kategorijās: vispārīgie norādījumi, specifiskie norādījumi Kit 12/ Kit 40 komponentēm un īpašiem norādījumiem ierīces izmantošanai (SKR+ vai SKR-2). Pirms izstrādājuma izmantošanas ir rūpīgi jāizlasa visas instrukcijas. **Uzmanību!** Šajā dokumentā ir norādītas tikai papildu lietošanas instrukcijas Kit 12 / Kit 40 štropēm.

NORĀDĪJUMI PAR AKSESUĀRIEM KIT 12 / KIT 40.

Šajā piezīmē ir ietverta informācija, kas nepieciešama šāda(-u) ražojuma(-u) pareizai lietošanai: komponenti Kit 12 / Kit 40. **Uzmanību!** Izlasiet šiem izstrādājumu komplektā iekļautajiem savienotājiem paredzētās lietošanas instrukcijas.

1) IZMANTOŠANAS JOMA.

Kit 12 / Kit 40 izstrādājumi ir aksesuāri un/vai rezerves daļas, kas ir paredzētas izmantošanai tikai ar SKR+ vai SKR-2 ierīcēm: pārbaudiet saderību pirms izmantošanas (att. 1-3). **Uzmanību!** Kit 12/ Kit 40 izstrādājumi, paši par sevi, neatbilst attiecināmajiem noteikumiem un tāpēc nav uzskatāmi ar individuālajiem aizsardzības līdzekļiem (IAL). **Uzmanību!** Jebkurš izmantošanas veids, kas atšķiras no aprakstītā, ir aizliegts. **Uzmanību!** Šim ražojumam jāatbilst standarta EN 365 prasībām (vispārīgā instrukcija / 2.5. sadaļa). **Uzmanību!** Šim ražojumam ir obligāti jāveic rūpīga periodiska pārbaude (vispārīgā instrukcija / 8. sadaļa).

2) NOMENKLATŪRA (att. 2).

A) Savienotājs. B) Pozicionēšanas ierīce Fix Pro. C) 12 cm striķi (ats. nr. FET11012). D) 40 cm striķi (ats. nr. FET11040). E) Marķējums.

2.1 - Galvenie materiāli. Skatiet paskaidrojumus vispārīgajā instrukcijā (2.4. sadaļa): 3 (savienotājs) / 7 (striķi).

3) MARĶĒJUMS.

Skaitļi/burti bez atšifrējuma: skatiet paskaidrojumus vispārīgajā instrukcijā (5. sadaļa).

3.1 - Vispārīgi (att. 3.1). Indikācijas: 1; 4; 7; 8: 30) Piktogramma ar izstrādājuma attēlu; 31) Brīdinājums par to, ka izstrādājums ir paredzēts izmantošanai tikai ar SKR+ ierīci; 32) Brīdinājums par to, ka izstrādājums ir paredzēts izmantošanai ar SKR+ / SKR-2 ierīcēm.

3.2 - Izsekojamība (att. 2). Indikācijas: T2; T8; T9.

4) SADERĪBA.

Kit 12 / Kit 40 komponenti ir jāpievieno pie ierīces (SKR+ vai SKR-2) saskaņā ar attiecīgo instrukciju norādījumiem. Kit 12 / Kit 40 iekļautos komponentus var aizstāt, ja nepieciešams, ar jebkuru EN 362 ovālo savienotāju ar aizdari u maksimālo garumu 112 mm.

5) REZERVES DAĻAS/PIEDERUMI.

Šis ražojums ir saderīgs tikai ar turpmāk norādītajām rezerves daļām un piederumiem: pozicionēšanas ierīce Fix Pro* (ats. nr. 6V82800); 12 cm striķi* (ats. nr. FET11012); 40 cm striķi* (ats. nr. FET11040). **Uzmanību!** Piederumi/rezerves daļas, kas apzīmētas ar zvaigznīti (*), pašas par sevi nav IAL. **Uzmanību!** Pirms piederumu/rezerves daļu uzstādīšanas izlasiet un saprotiet tās ierīces lietošanas pamācību, kurā tie tiks uzstādīti. **Uzmanību!** Pirms lietošanas pārbaudiet, vai piederums/rezerves daļa ir pareizi uzstādīta.

LIETUVIŲ

Šios įrangos naudojimo instrukcijas sudaro skirtingi instrukcijų rinkiniai: bendrosios instrukcijos, 12 komplekto / 40 komplekto komponentų priedai ir specialios naudojamos prietaiso instrukcijos (SKR + arba SKR-2). Prieš naudodamiesi įranga, atidžiai perskaitykite visas instrukcijas. **Dėmesio!** Šiame dokumente pateikiamos tik „Kit 12 / Kit 40" diržų priedų instrukcijos.

PRIEDŲ INSTRUKCIJA KIT 12 / KIT 40.

Šioje pastaboje yra reikiama informacija teisingai naudoti šį produktą: komponentai Kit 12 / Kit 40. **Dėmesio!** Dėl jungčių, įtraukų ir šiuos gaminius, skaitykite atitinkamas naudojimo instrukcijas.

1) TAIKYMO SRITIS.

Šis produktas yra asmeninis apsaugos prietaisas (PPE) nuo kritimo iš aukščio; jis atitinka (ES) 2016/425 Reglamentą. „12 komplektas" / „40 komplekto" gaminiai yra priedai ir (arba) atsarginės dalys, naudojamos tik su SKR + arba SKR-2 prietaisais: prieš naudojimą patikrinkite suderinamumą (1-3 pav.). **Dėmesio!** „Kit 12" / „Kit 40" gaminiai patys savaime neatitinka jokių reglamentų, todėl jie nėra AAP (asmeninė apsauginė įranga). **Dėmesio!** Bet koks kitoks nei nurodytas naudojimas turi būti laikomas draudžiamu. **Dėmesio!** Šiame gaminyje turi būti laikomasi EN 365 standarto (bendroji instrukcija / 2.5 punktas). **Dėmesio!** Šiam produktui reikalingas periodiškas išsamus patikrinimas yra privalomas išsamus patikrinimas (bendrieji nurodymai / 8 dalis).

2) NOMENKLATŪRA (pav. 2).

A) Jungtis. B) Padėties nustatymo įrenginys „Fix Pro". C) 12 cm diržas (nuorodos Nr. FET11012). D) 40 cm diržas (nuorodos Nr. FET11040). E) Etiketė.

2.1 - Pagrindinės medžiagos. Žiūrėkite bendrosiose instrukcijose pateiktą legendą (paragrafas 2.4): 3 (jungtis) / 7 (diržas).

3) ŽENKLINIMAI.

Skaičiai / raidės be antraščių: žr. legendą, pateiktą bendrosiose instrukcijose (5 paragrafas).

3.1 - Bendra (pav. 3.1). Indikacijos: 1; 4; 7; 8; 30) piktograma, rodanti gaminį; 31) Įspėjimas, rekomenduojantis vartotojui naudoti gaminį tik kartu su SKR + įrenginiu; 32) Įspėjimas, rekomenduojantis vartotojui naudoti gaminį tik kartu su SKR + / SKR-2 prietaisais.

3.2 - Atsekamumas (pav. 2). Indikacijos: T2; T8; T9.

4) SUDERINAMUMAS.

12 rinkinys / 40 komplekto komponentai turi būti prijungti prie prietaiso (SKR + o SKR-2), kaip nurodyta atitinkamose specialiose naudojimo instrukcijose. Komplekte 12/40 esančios jungtys, jei reikia, gali būti pakeistos bet kuria EN 362 ovaline jungtimi su užrakinimo vartais ir maksimaliu 112 mm ilgiu.

5) ATSARGINĖS DALYS / PRIEDAI.

Šis gaminys yra suderinamas tik su toliau išvardytomis atsarginėmis dalimis ir specialiais priedais: padėties nustatymo įtaisas „Fix Pro"* (nuorodos Nr. 6V82800); 12 cm diržas * (nuorodos Nr. FET11012); 40 cm diržas * (nuorodos Nr. FET11040). **Dėmesio!** Asterisku (*) pažymėti priedai/atsarginės dalys pačios nėra laikomos AAP. **Dėmesio!** Prieš montuodami priedą/atsarginę dalį, perskaitykite ir supraskite įrenginio, kuriame bus montuojama, naudojimo instrukcijas. **Dėmesio!** Prieš naudodami patikrinkite, ar priedas/atsarginė dalis yra tinkamai sumontuota.

БЪЛГАРСКИ

Инструкциите за употреба на това оборудване се състоят от различни набори от инструкции: общи инструкции, инструкции за аксесоари за компонентите Kit 12 / Kit 40 и специфични инструкции за използваното устройство (SKR + или SKR-2). Всички набори от инструкции трябва да бъдат внимателно прочетени преди да използвате оборудването. **Внимание!** Този документ съдържа само инструкциите за аксесоарите за ремъци Kit 12 / Kit 40.

ИНСТРУКЦИИ ЗА АКСЕСОАРИТЕ НА KIT 12 / KIT 40.

Този документ съдържа информацията, необходима за правилно използване на следния/те продукт/и: компонентите Kit 12 / Kit 40. **Внимание!** За съединителите, включени в тези продукти, вижте съответните инструкции за употреба.

1) ОБЛАСТ НА ПРИЛОЖЕНИЕ.

Продуктите Kit 12 / Kit 40 са компоненти за аксесоари и/или резервни части, които се използват изключително с устройства SKR + или SKR-2: проверете съвместимостта преди употреба (Фиг. 1-3). **Внимание!** Продуктите Kit 12 / Kit 40, сами по себе си, не съдържат никакви разпоредби и следователно те не са ЛПС (лични предпазни средства). **Внимание!** Всяка употреба, различна от посочената, трябва да се счита за забранена. **Внимание!** За този продукт трябва да се спазват указанията, дадени в стандарт EN 365 (общи инструкции / раздел 2.5). **Внимание!** Задължително е този продукт периодично да се проверява обстойно (общи инструкции / раздел 8).

2) НОМЕНКЛАТУРА (Фиг. 2).

A) Конектор (съединител). B) Устройство за позициониране Fix Pro. C) 12 см лента (Реф. No FET11012). D) 40 см лента (Реф. No FET11040). E) Етикет.

2.1 - Основни материали. За справка разгледайте легендата в общите инструкции (раздел 2.4): 13 (конектор) / 7 (лента).

3) МАРКИРОВКА.

Числа/букви без надпис: за справка разгледайте легендата в общите инструкции (раздел 5).

3.1 - Общо (Фиг. 3.1). Обозначения: 1; 4; 7; 8; 30) Пиктограма, показваща продукта; 31) Предупреждение за препоръчване на потребителя да използва продукта само в комбинация с устройството SKR +; 32) Предупреждение за препоръчване на потребителя да използва продукта само в комбинация с устройства SKR + / SKR-2.

3.2 - Проследяемост (Фиг. 2). Обозначения: T2; T8; T9.

4) СЪВМЕСТИМОСТ.

Компонентите Kit 12 / Kit 40 трябва да бъдат свързани към устройството (SKR + о SKR-2), както е посочено в съответните специфични инструкции за употреба. Съединителите, включени в компонента Kit 12 / Kit 40, могат да бъдат заменени, ако е необходимо, с всеки EN 362 овален конектор със заключващ затвор и максимална дължина 112 мм.

5) РЕЗЕРВНИ ЧАСТИ/АКСЕСОАРИ.

Този продукт е съвместим само с конкретните резервни части и аксесоари, изброени по-долу: устройство за позициониране Fix Pro* (Реф. No. 6V82800); 12 см лента* (Реф. No FET11012); 40 см лента* (Реф. No FET11040). **Внимание!** Аксесоарите/резервните части, обозначени със звездичка (*), не представляват ЛПС сами по себе си. **Внимание!** Преди да поставите даден аксесоар/резервна част, прочетете и разберете инструкциите за употреба на средството, върху което е инсталиран/а. **Внимание!** Преди употреба проверявайте дали аксесоарът/резервната част е правилно инсталиран/а.

HRVATSKI

Upute za uporabu ove opreme sastoje se od različitih skupina uputa: opće upute, upute za dodatnu opremu za dijelove Kit 12 / Kit 40 i posebne upute za upotrebljeni uređaj (SKR+ ili SKR-2). Svi skupovi uputa moraju se pažljivo pročitati prije korištenja opreme. **Pozornost!** Ovaj dokument sadrži samo upute za pribor Kit 12 / Kit 40.

UPUTE ZA OPREMU SUSTAVA KIT 12 / KIT 40.

Ova obavijest sadrži informacije potrebne za ispravnu uporabu sljedećeg/ih proizvoda: dijelovi Kit 12 / Kit 40. **Pažnja!** Za sponke uključene s ovim proizvodima pogledajte njihove upute.

1) POLJE PRIMJENE.

Proizvodi Kit 12 / Kit 40 predstavljaju pribor za korištenje samo s uređajima SKR+ ili SKR-2. Provjerite kompatibilnost prije uporabe (slika 1-3). **Pozornost!** Proizvodi Kit 12 / Kit 40, sami po sebi, ne udovoljavaju nikakvim propisima i stoga nisu osobna zaštitna oprema. **Pozornost!** Bilo kakva uporaba koja nije navedena smatrat će se zabranjenom. **Pozornost!** Za ovaj proizvod se moraju poštovati indikacije norme EN 365 (opće upute / paragraf 2.5). **Pozornost!** Za ovaj proizvod obvezna je dubinska periodična kontrola (opće upute / paragraf 8).

2) NOMENKLATURA (Sl. 2).

A) Priključak. B) Uređaj za pozicioniranje Fix Pro. C) 12 cm zamka (ref. br. FET11012). D) 40 cm zamka (ref. br. FET11040). E) Etiketa.

2.1 - Osnovni materijali. Pogledajte legendu u općim uputama (paragraf 2.4): 3 (sponka) / 7 (zamka).

3) OZNAKA.

Brojevi/slova bez naslova: Pogledajte legendu u općim uputama (paragraf 5).

3.1 - Općenito (Sl. 3.1). Indikacije: 1; 4; 7; 8; 30) Piktogram koji prikazuje proizvod; 31) Upozorenje korisniku koji preporučuje upotrebu proizvoda samo u kombinaciji s uređajem SKR +; 32) Upozorenje korisniku koji preporučuje upotrebu proizvoda samo u kombinaciji s uređajima SKR+ / SKR-2.

3.2 - Mogućnost praćenja (Sl. 2). Indikacije: T2; T8; T9.

4) KOMPATIBILNOST.

Komponente Kit 12 / Kit 40 moraju biti povezane na uređaj (SKR+ o SKR-2) kako je navedeno u odgovarajućim posebnim uputama za uporabu. Sponke uključene u komponentu Kit 12 / Kit 40 mogu se po potrebi zamijeniti bilo kojom ovalnom sponkom EN 362 s vratima za zaključavanje i maksimalnom duljinom od 112 mm.

5) ZAMJENSKI DIJELOVI/PRIBOR.

Ovaj proizvod je kompatibilan samo sa zamjenskim dijelovima i priborom navedenima u nastavku: uređaj za pozicioniranje Fix Pro * (ref. br. 6V82800); zamka od 12 cm * (ref. br. FET11012); zamka od 40 cm * (ref. br. FET11040). **Pozornost!** Pribor/rezervni dijelovi označeni zvjezdicom (*) sami po sebi ne predstavljaju OZS. **Pozornost!** Prije instalacije dodatne opreme/rezervnog dijela, morate pročitati i razumjeti upute za uporabu uređaja na koji će se instalirati. **Pozornost!** Prije uporabe provjerite je li dodatna oprema/rezervni dio pravilno postavljen.